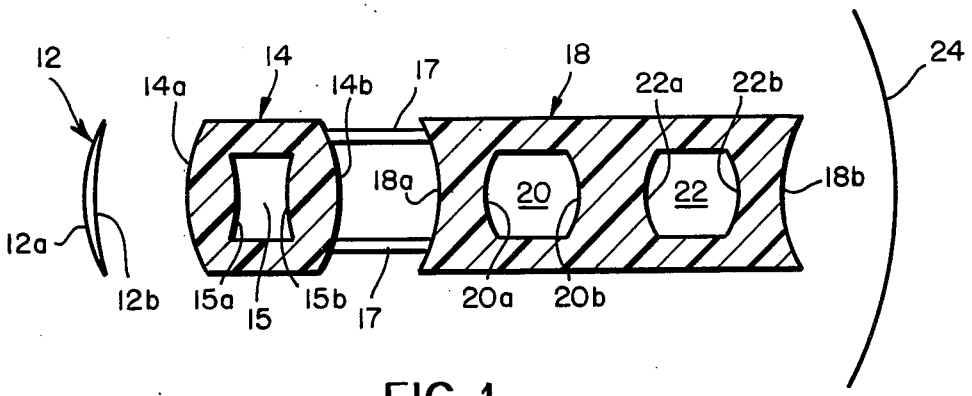
12
14
14a
14b
17
18
22a
22b
24
18a
20
22
18b
12a
12b
15a
15
15b
17
20a
20b

FIG. 1

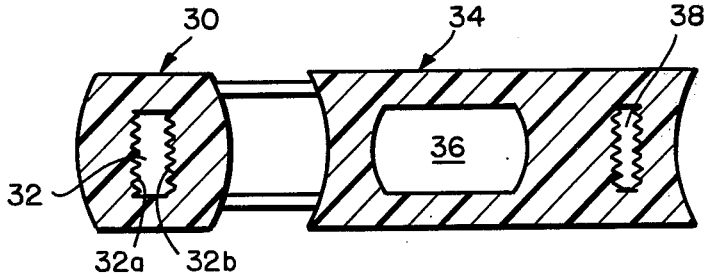
30
34
38
36
32
32a
32b

FIG. 2