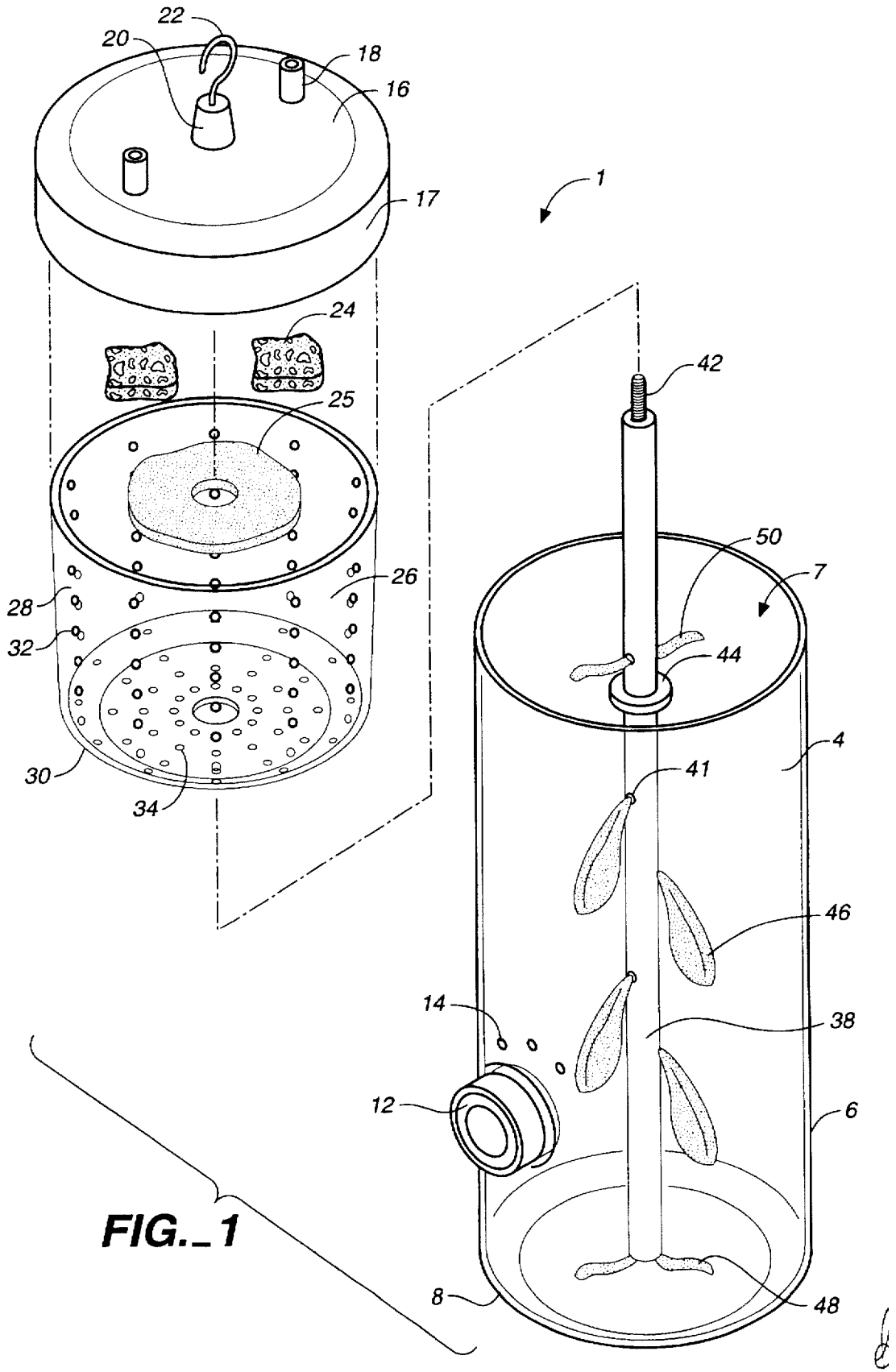

FIG._1