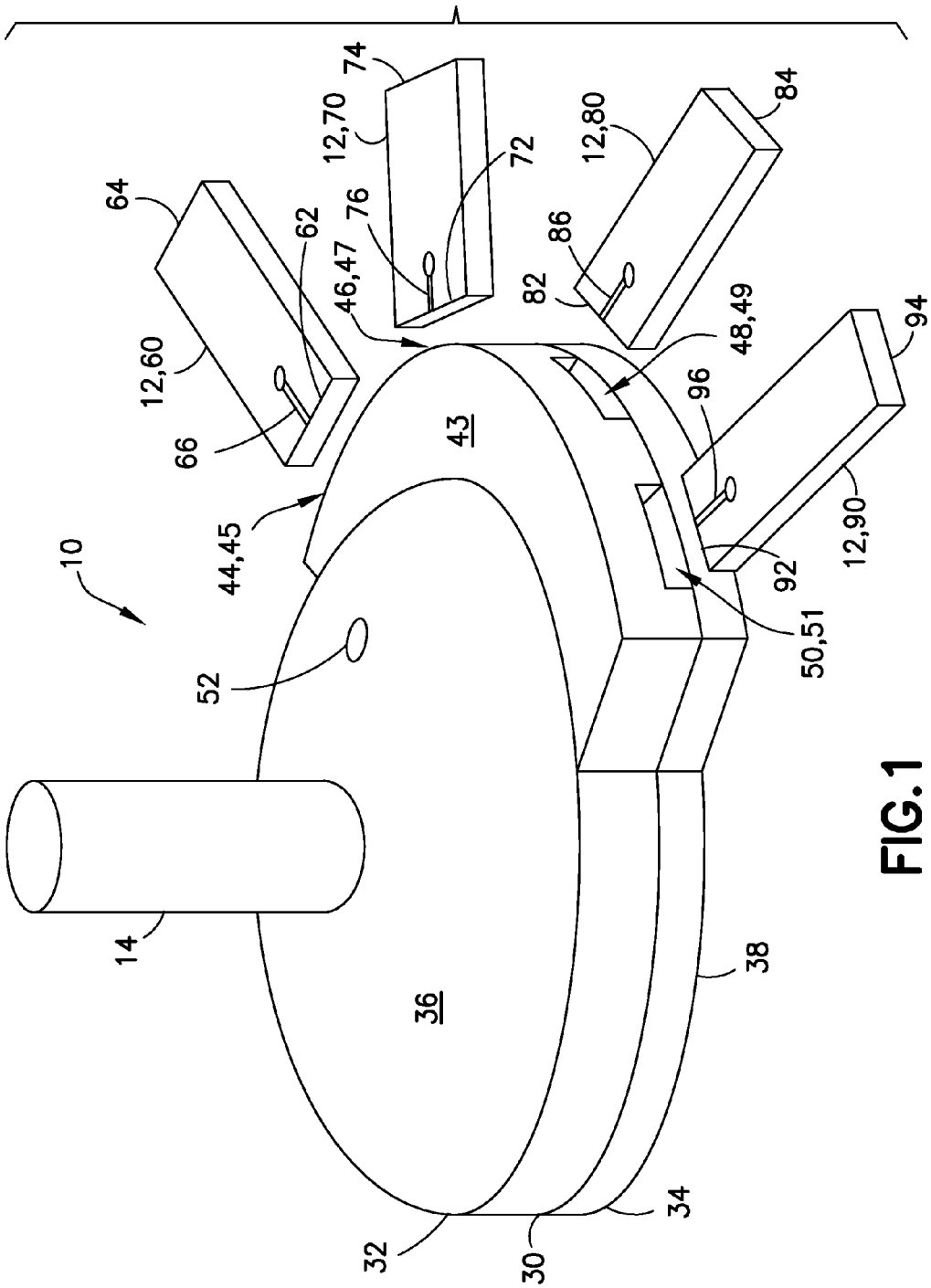
10
14
30
32
34
36
38
43
44,45
46,47
48,49
50,51
52
62
64
66
72
74
76
82
84
86
92
94
96
12,60
12,70
12,80
12,90

FIG. 1