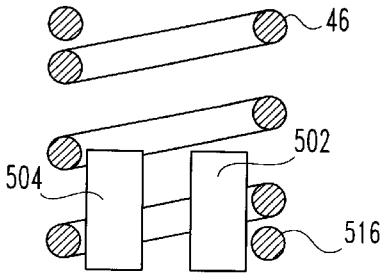

Fig. 15

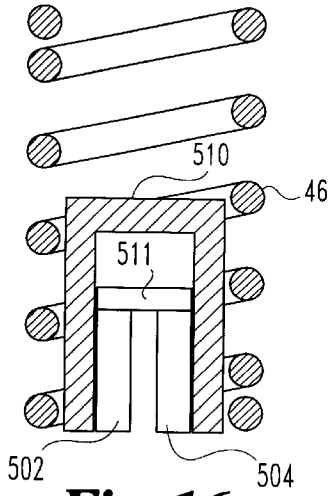

Fig. 16

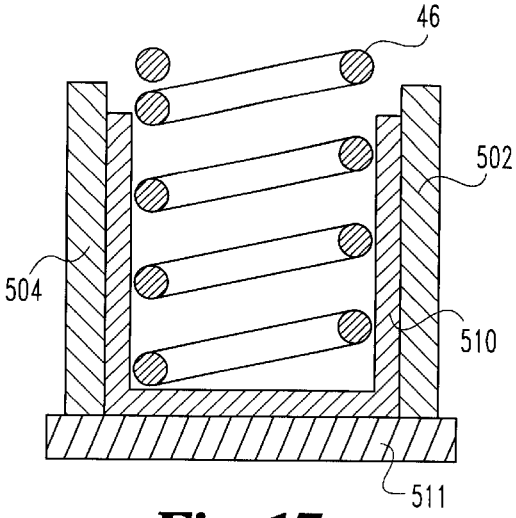

Fig. 17

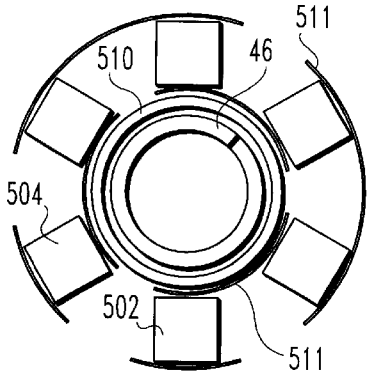

Fig. 18

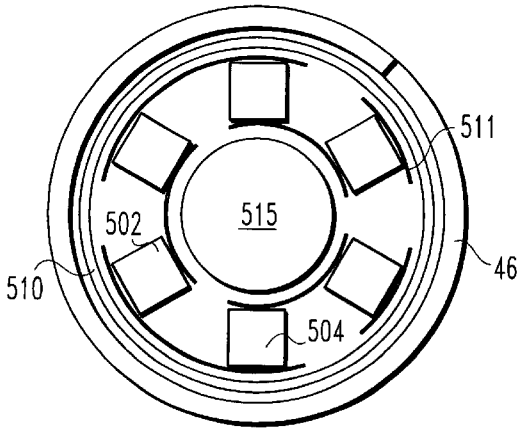

Fig. 19