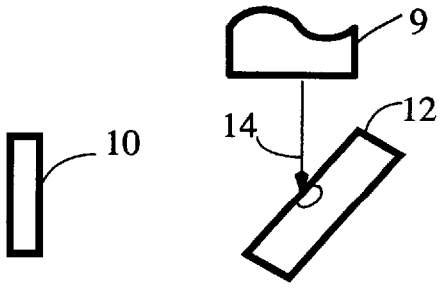

Fig. 1
(PRIOR ART)

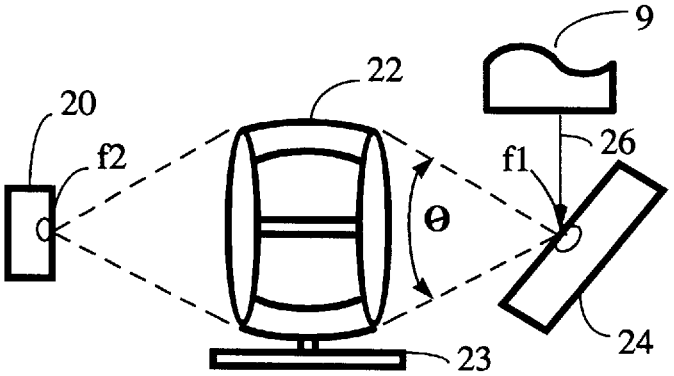

Fig. 2

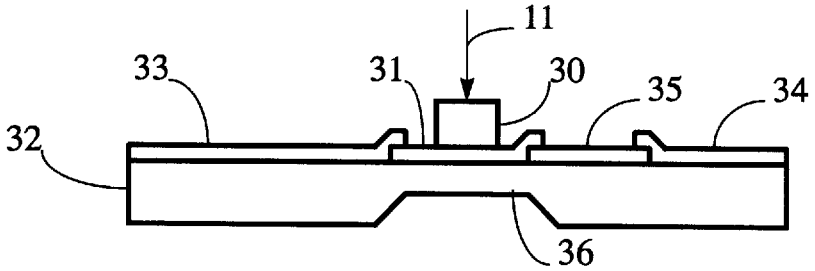

Fig. 3