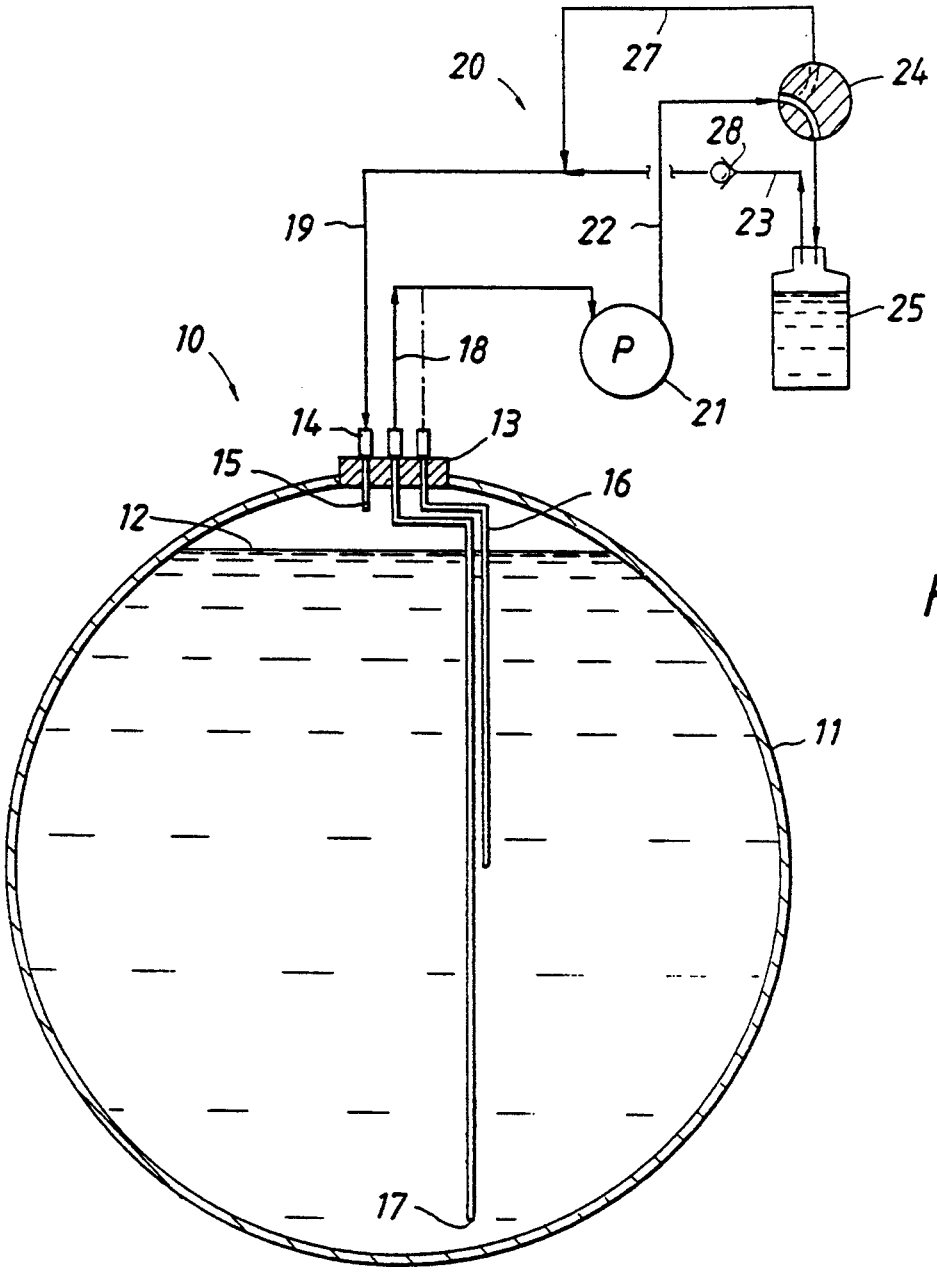
20
27
24
28
19
22
23
25
10
18
P
21
14
13
15
16
12
11
17

FIG. 1

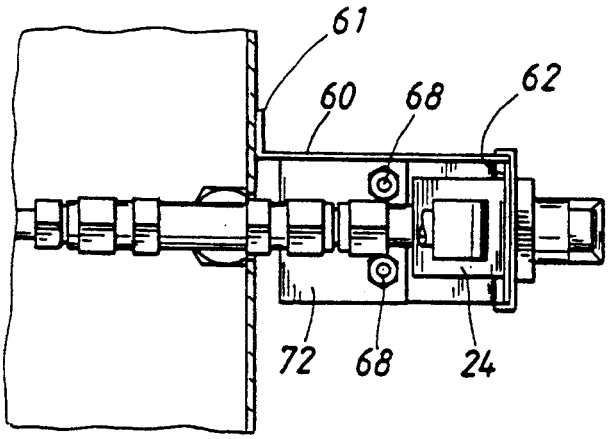
61
60
68
62
72
68
24

FIG. 4