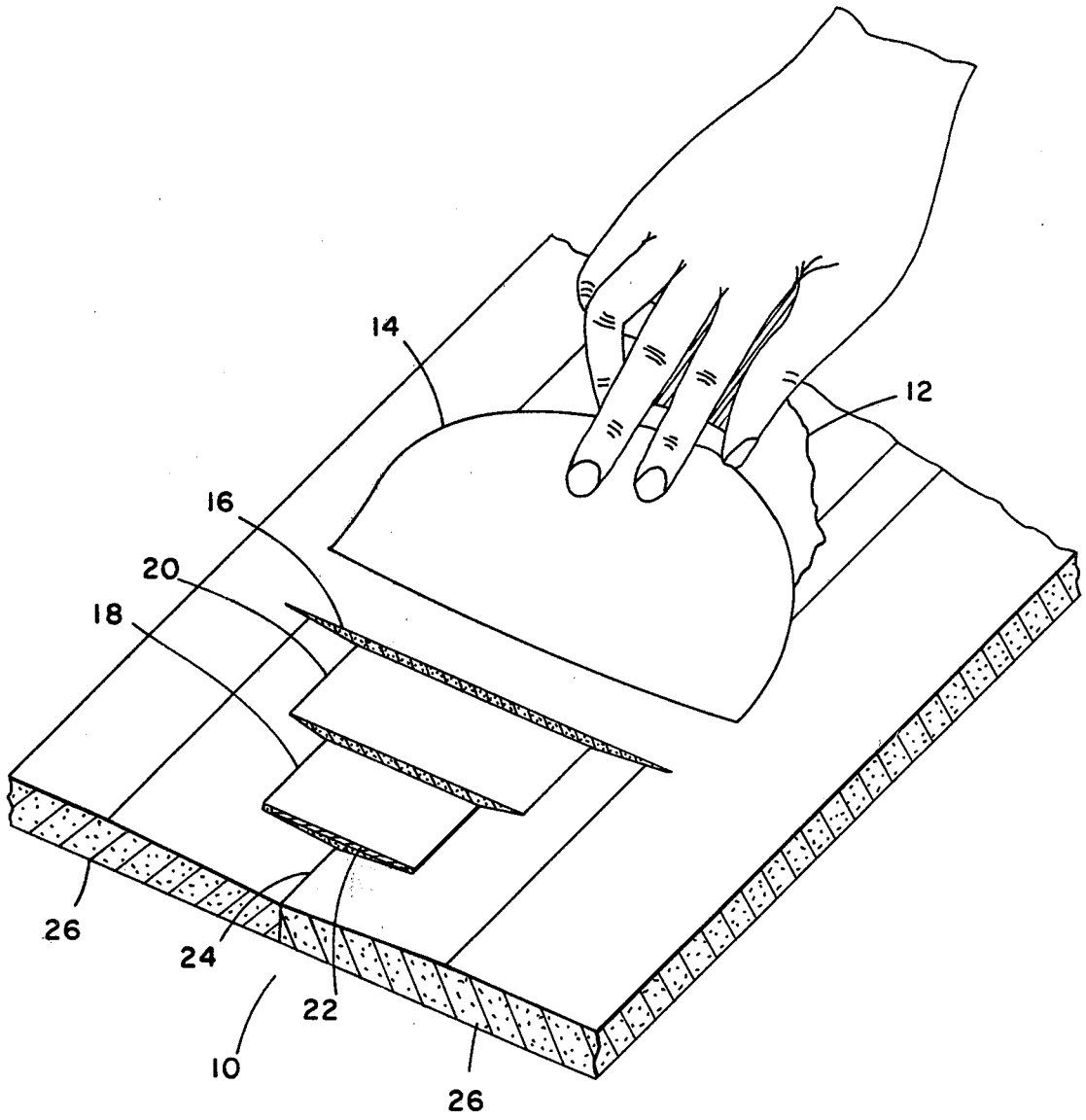
14
12
16
20
18
26
24
22
10
26