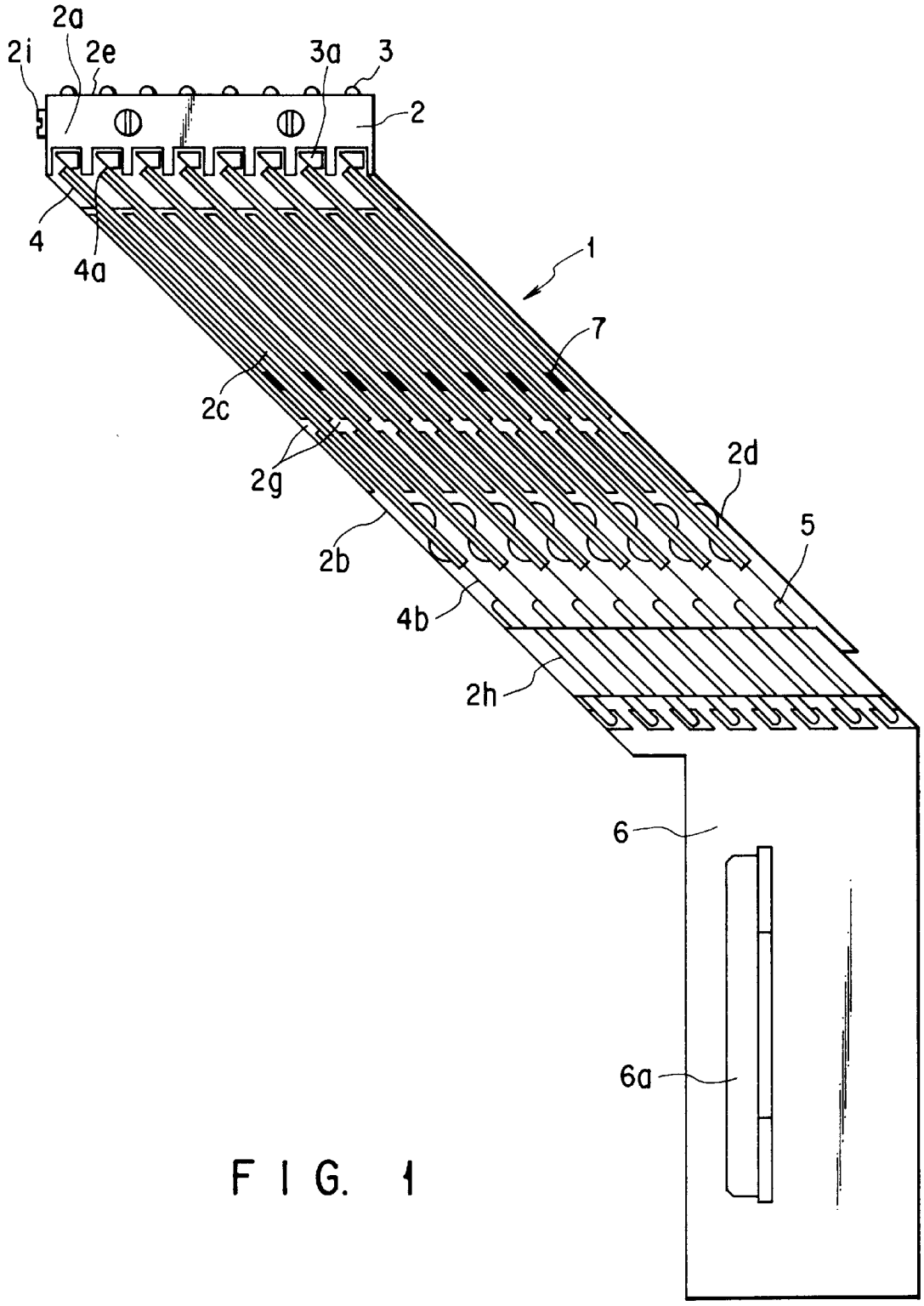

F I G. 1