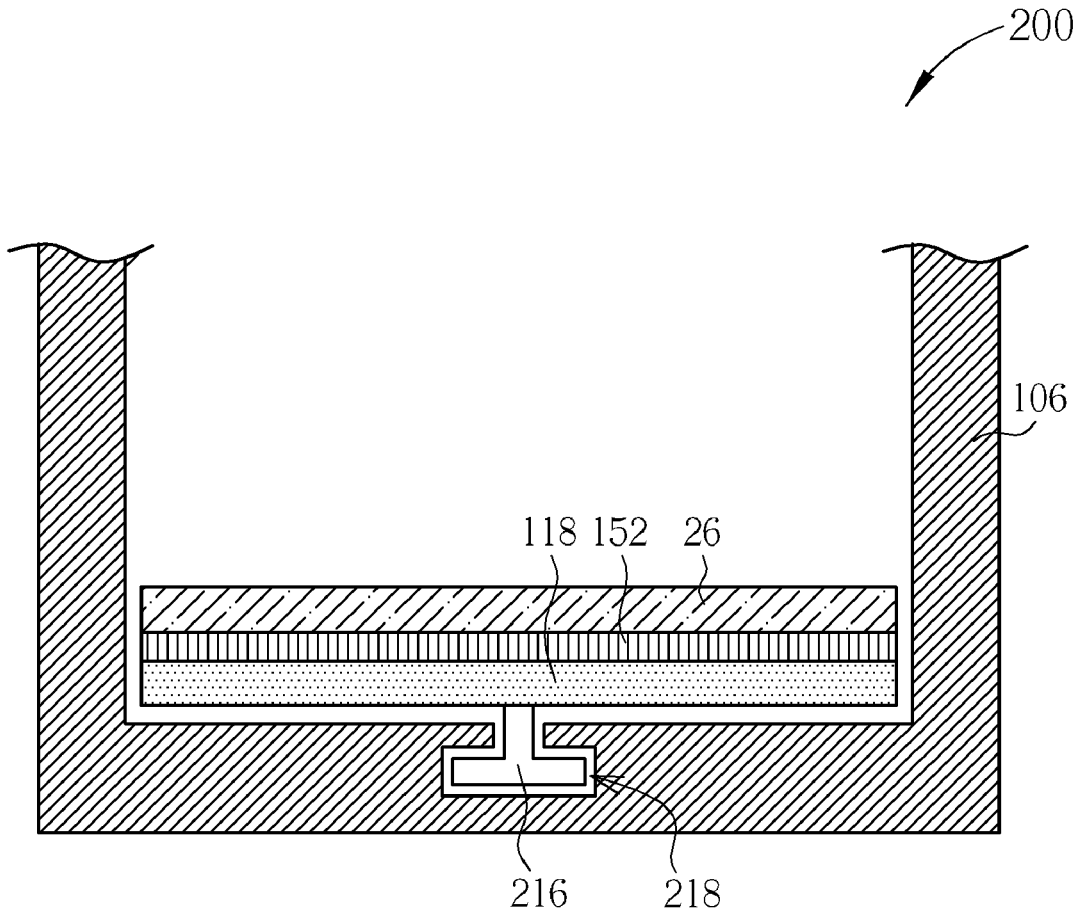

FIG. 14