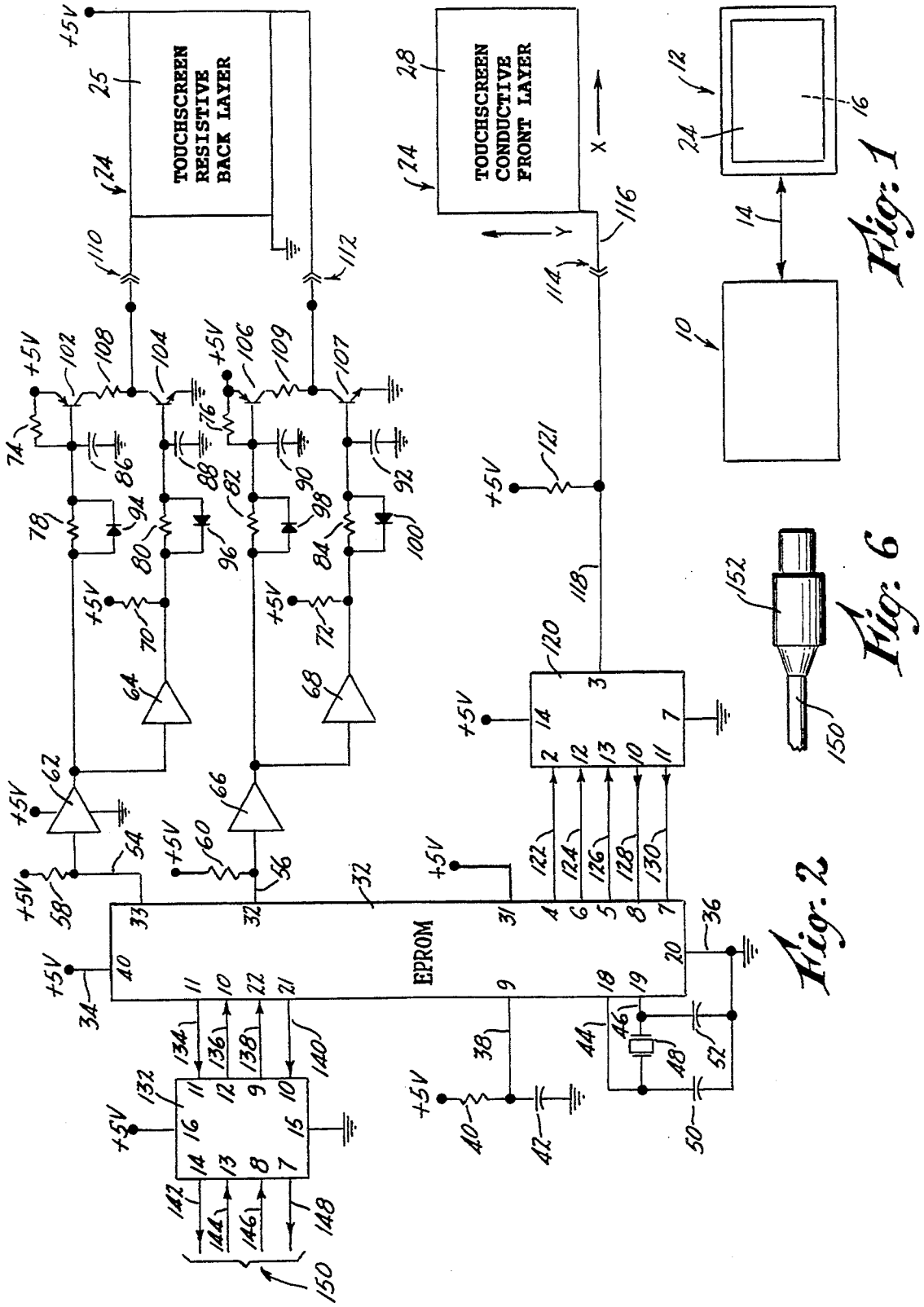

Fig. 1

Fig. 2

Fig. 6