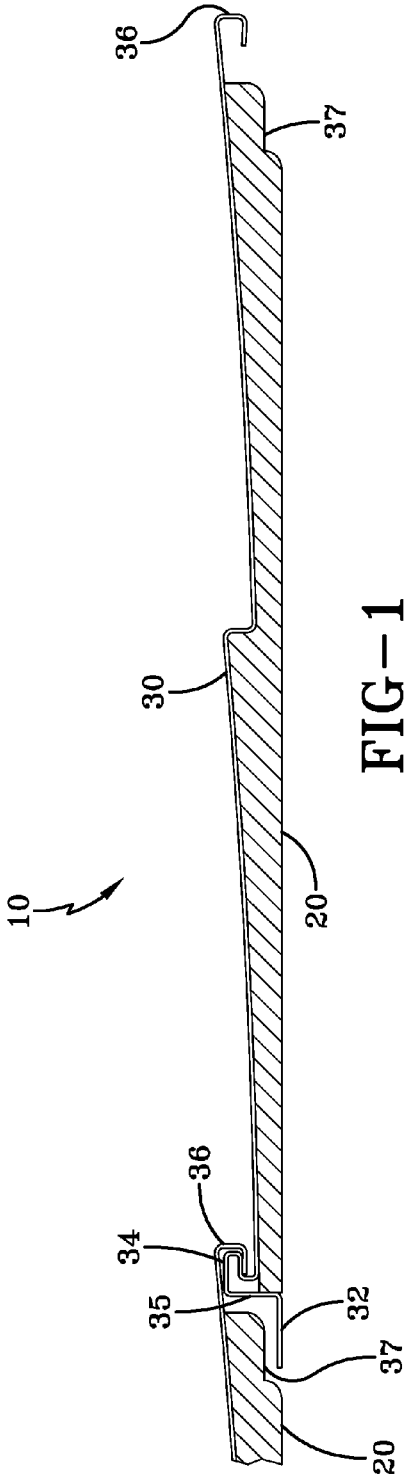

FIG-1

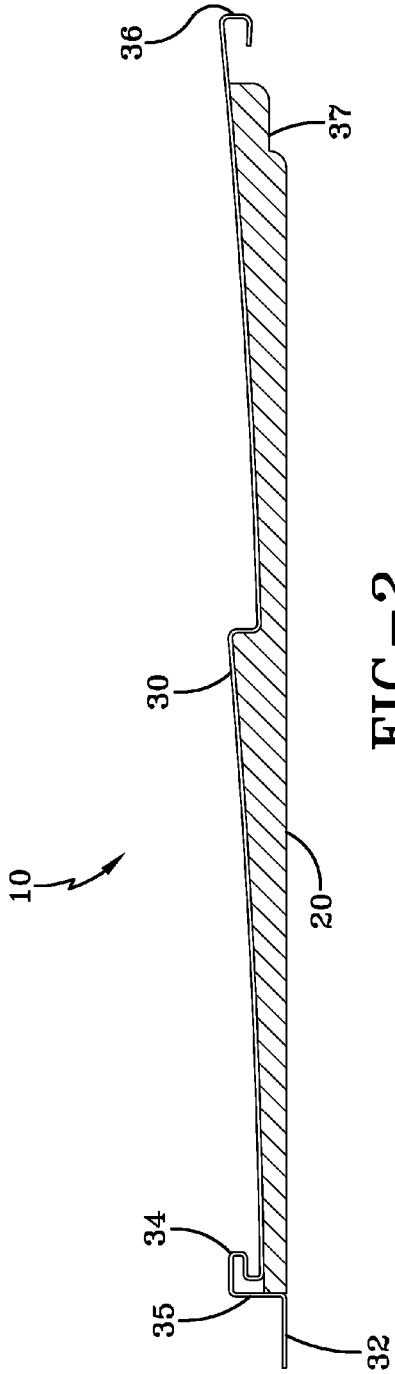

FIG-2