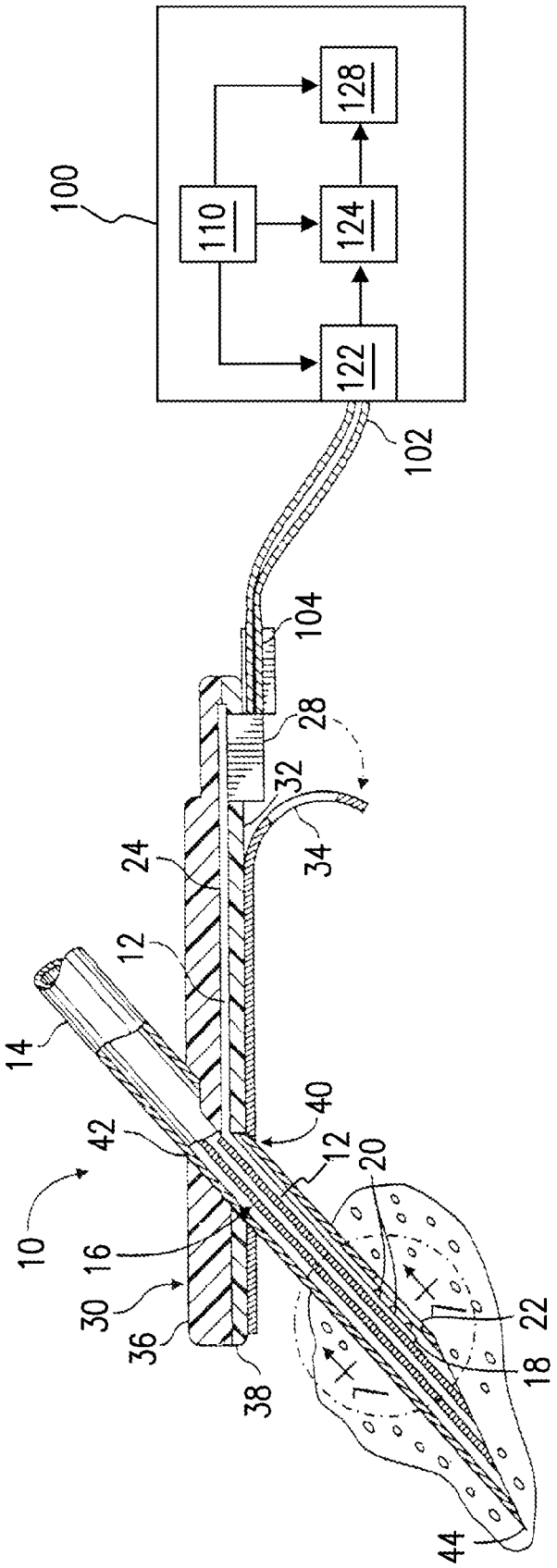
100
110
122
124
128
102
104
28
32
34
24
12
14
40
42
12
20
10
16
30
36
38
22
18
44

FIG. 1