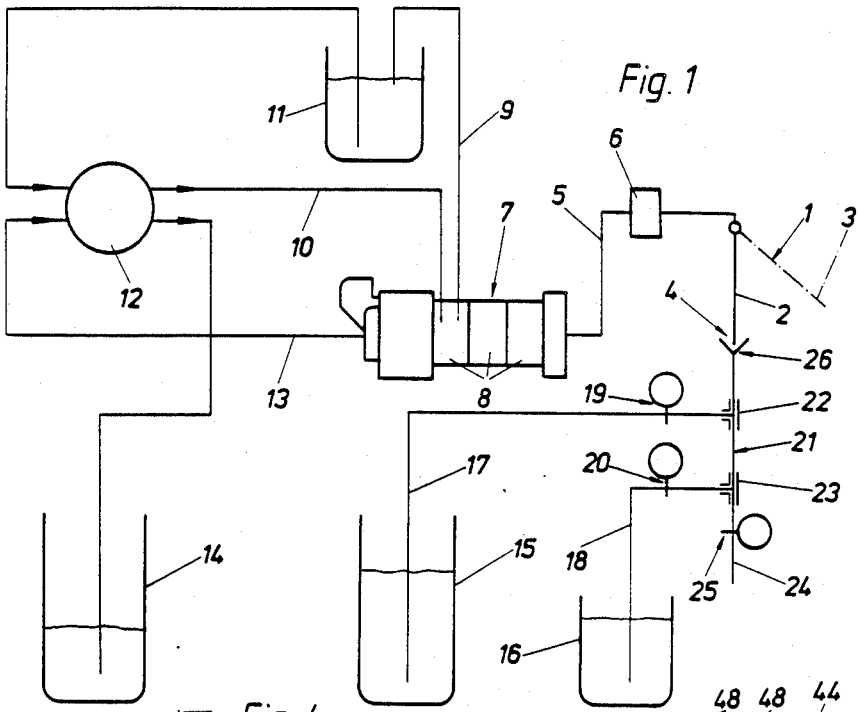
Fig. 1
1
2
3
4
5
6
7
8
9
10
11
12
13
14
15
16
17
18
19
20
21
22
23
24
25
26

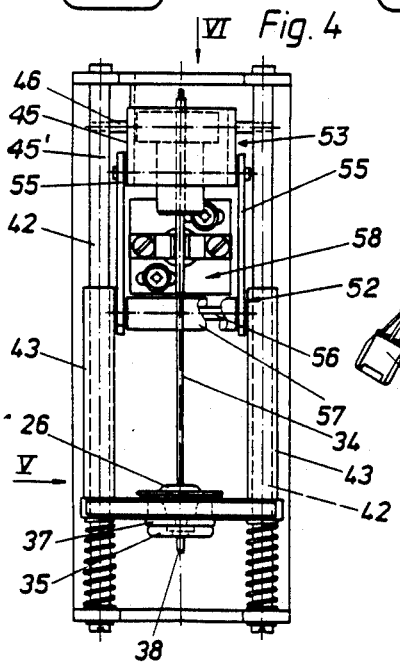
VI
Fig. 4
V
26
34
35
37
38
42
43
45
45'
46
52
53
55
56
57
58

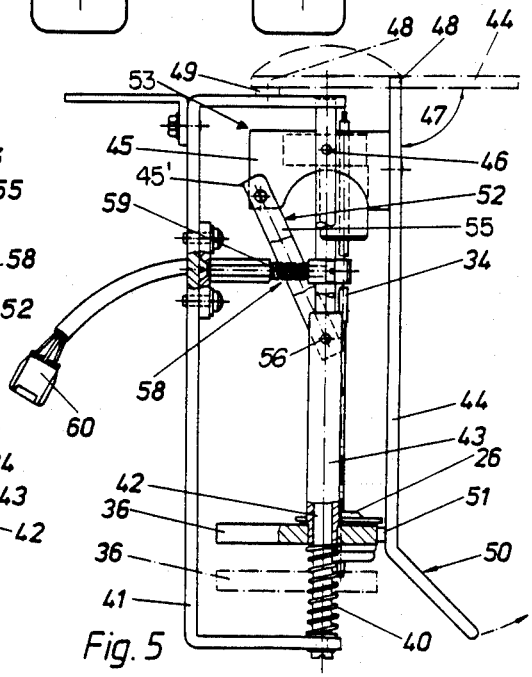
Fig. 5
26
34
36
40
41
42
43
44
45
45'
46
47
48
49
50
51
52
53
55
56
58
59
60