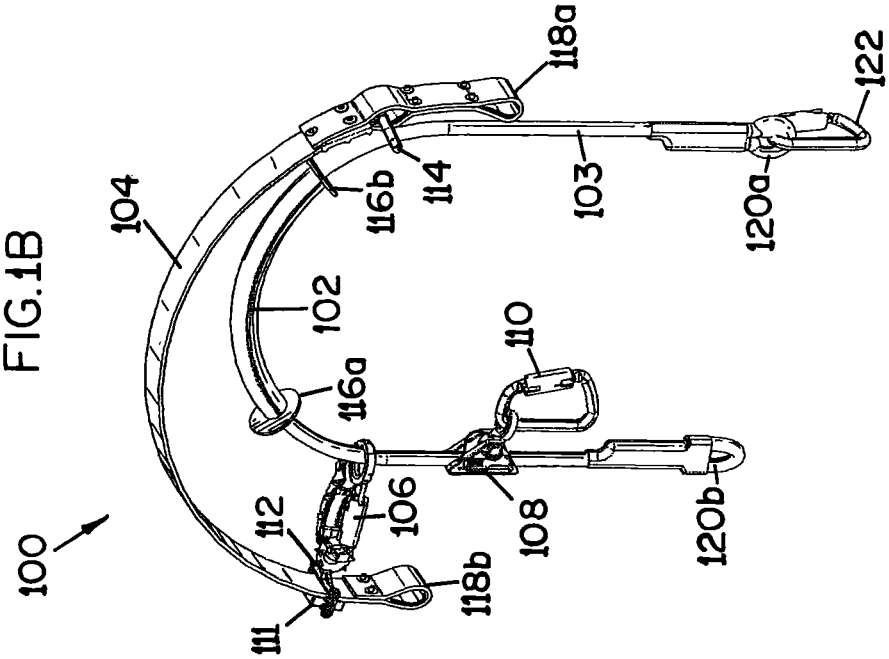
100
104
102
116a
116b
114
118a
103
122
120a
110
106
108
120b
112
111
118b

FIG.1B

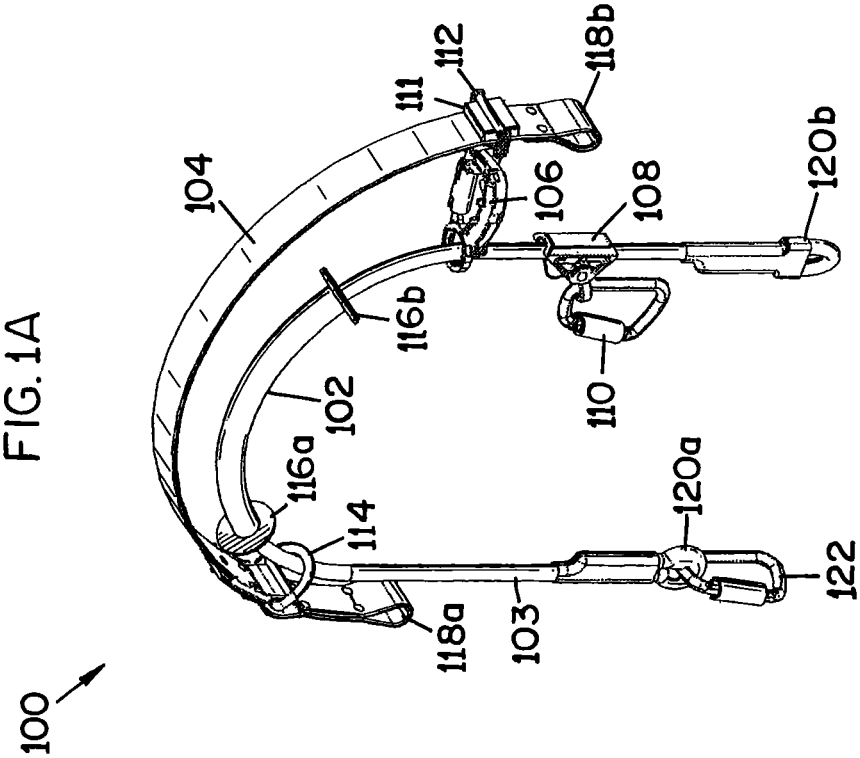
100
104
102
116a
116b
114
118a
103
122
120a
110
106
108
120b
112
111
118b

FIG. 1A