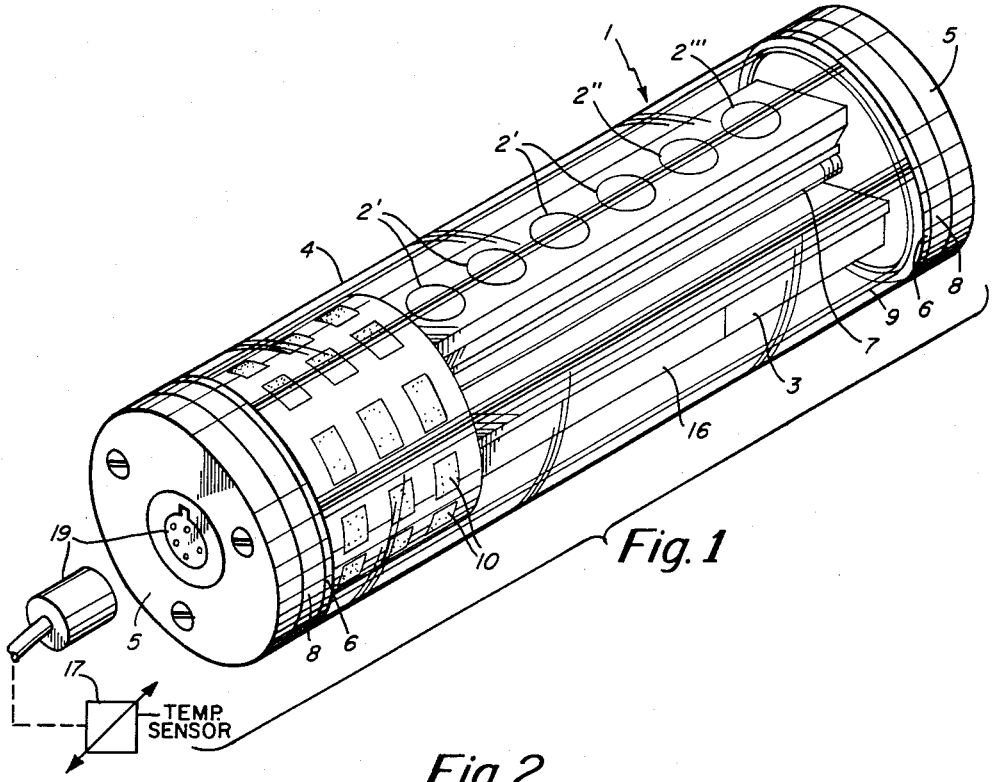

Fig. 1

Fig. 2

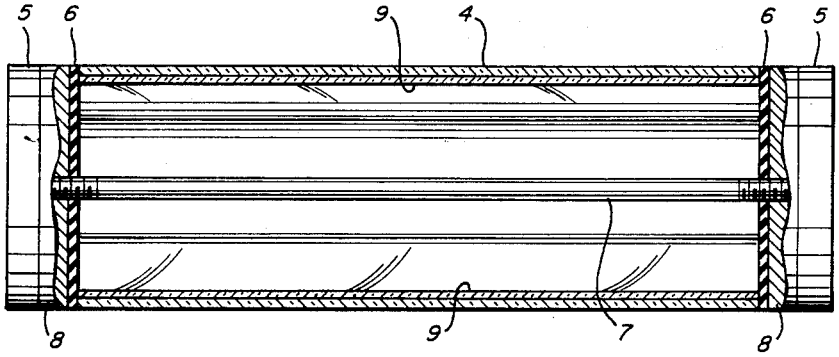
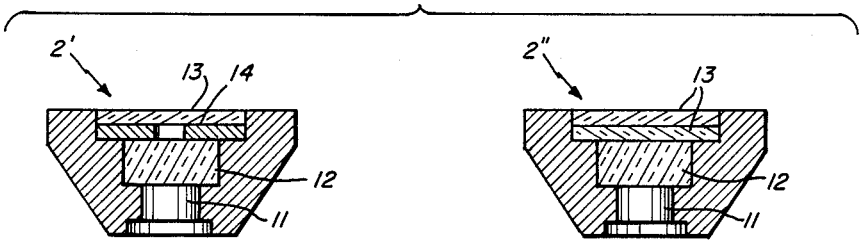
Fig. 3