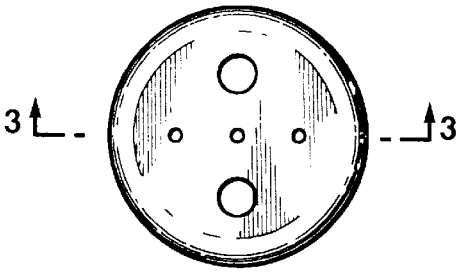

Fig.2

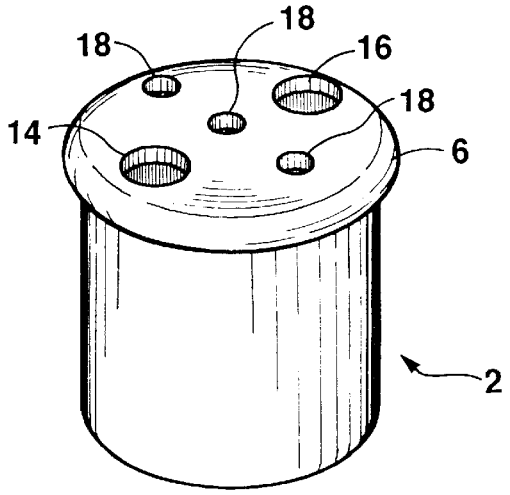

Fig.1

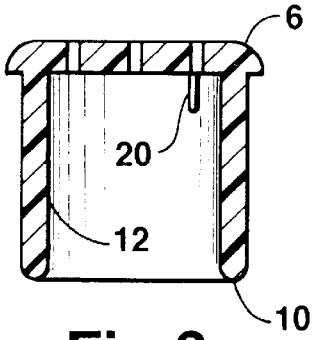

Fig.3

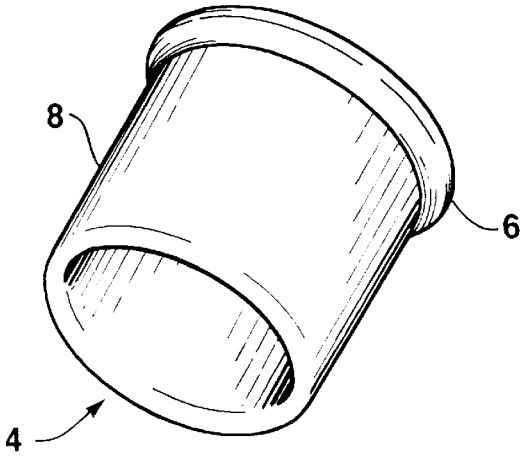

Fig.5

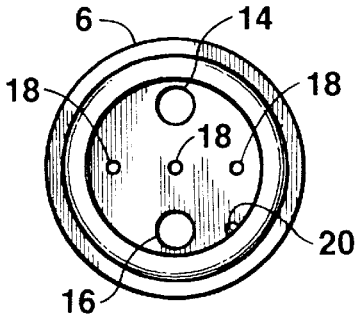

Fig.4

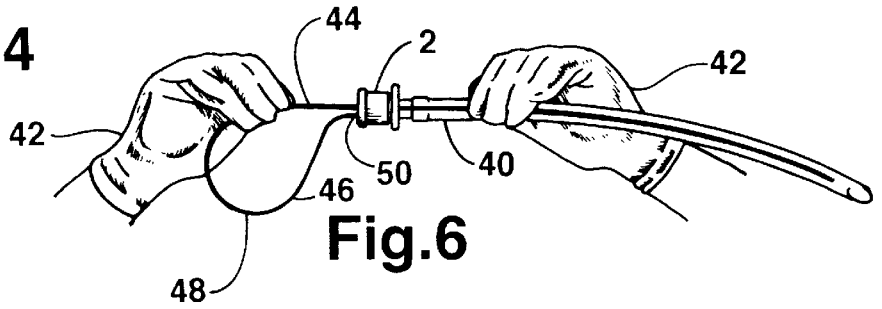

Fig.6