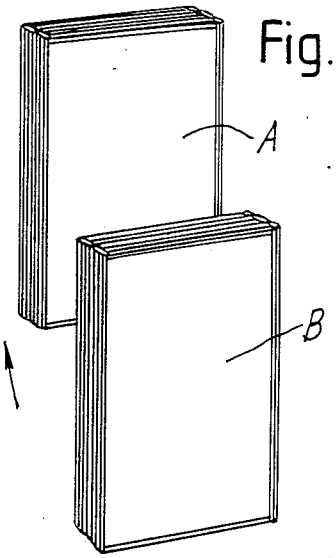

Fig. 2a.

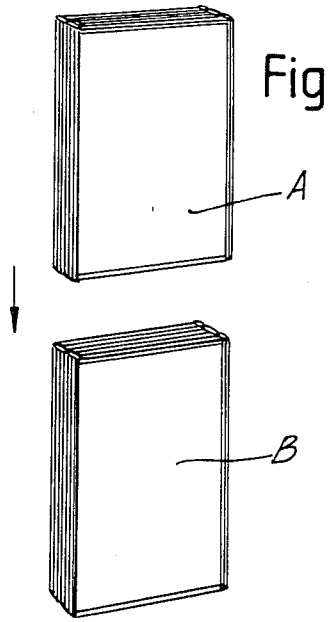

Fig. 2b.
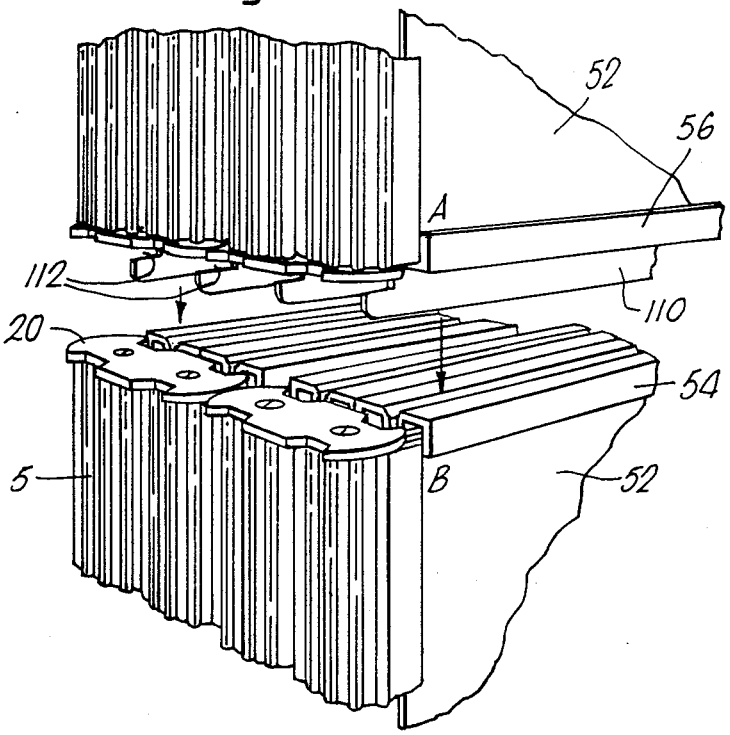
Fig. 3.