SIDE DELIVERY TAPE APPLICATOR

Filed May 1, 1970 3 Sheets-Sheet 2

Fig. 5.

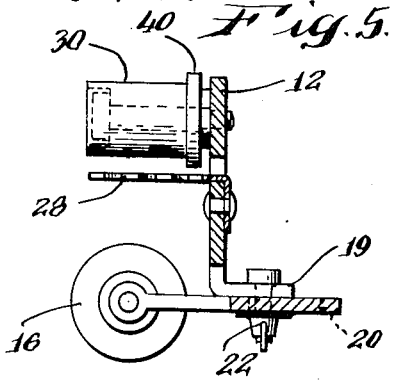

Fig. 6.

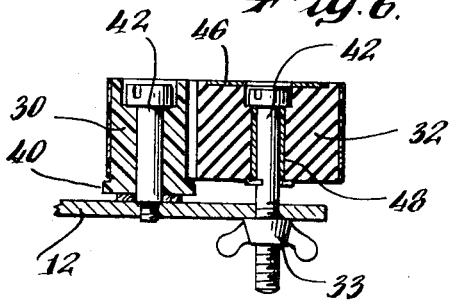

Fig. 7.

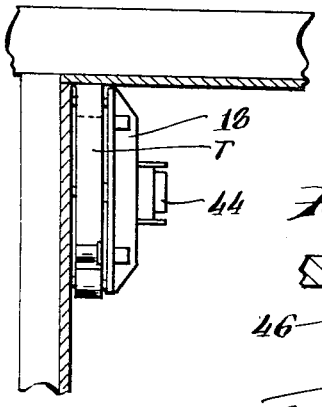

Fig. 8.

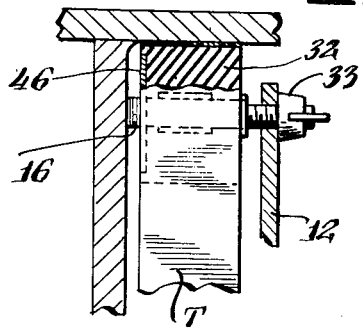

Fig. 11

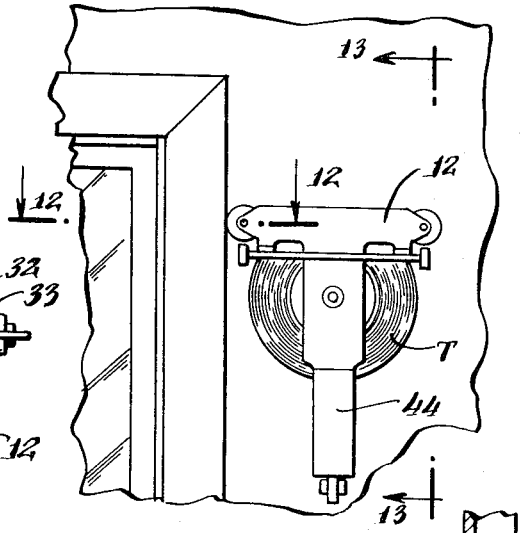

Fig. 9

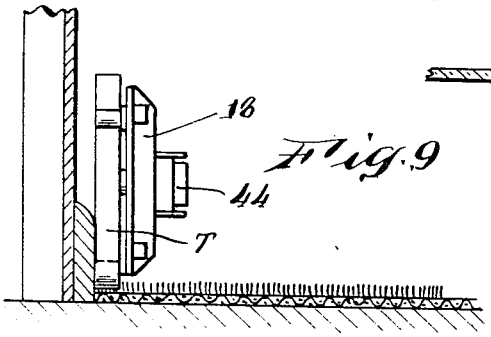

Fig. 12.

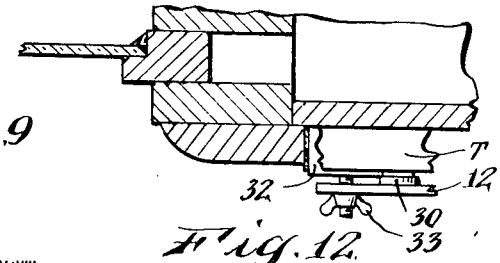

Fig. 13.

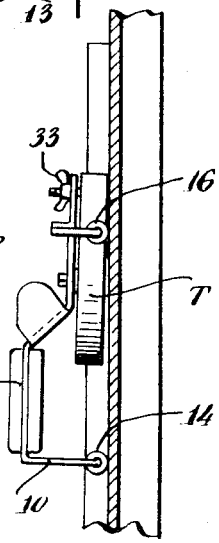

Fig. 10.

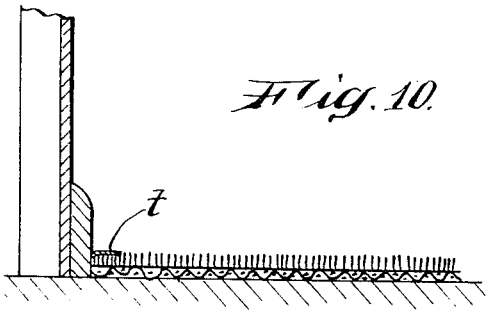

INVENTOR.
Walter Wagner