FIG. 1

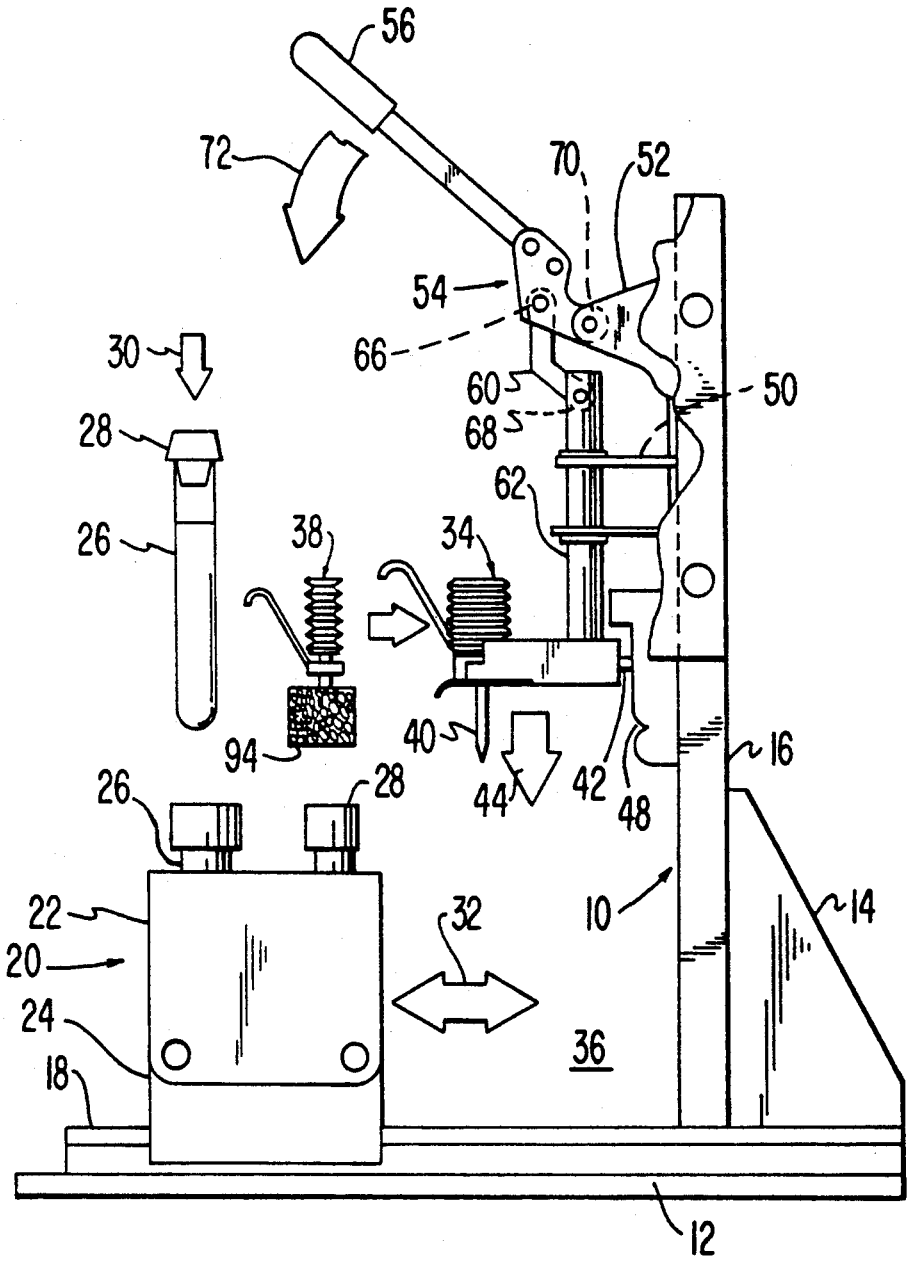
56
72
70
52
54
66
30
60
50
68
28
62
26
38
34
94
40
44
42
48
16
26
28
22
10
14
20
32
24
36
18
12