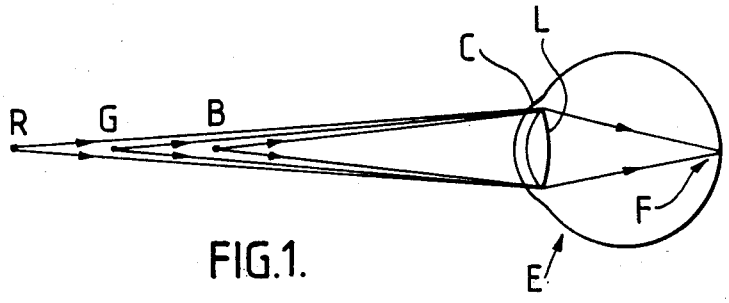

FIG.1.

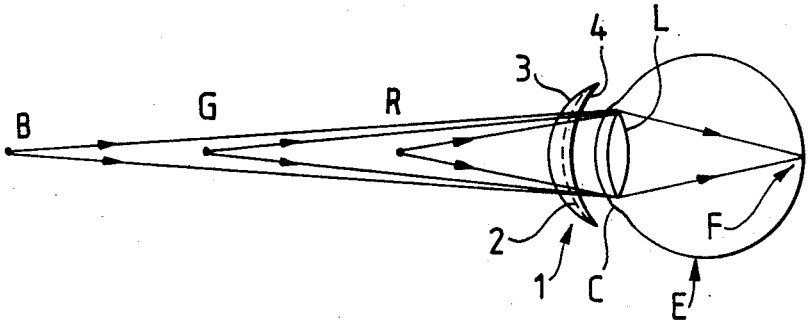

FIG.2.