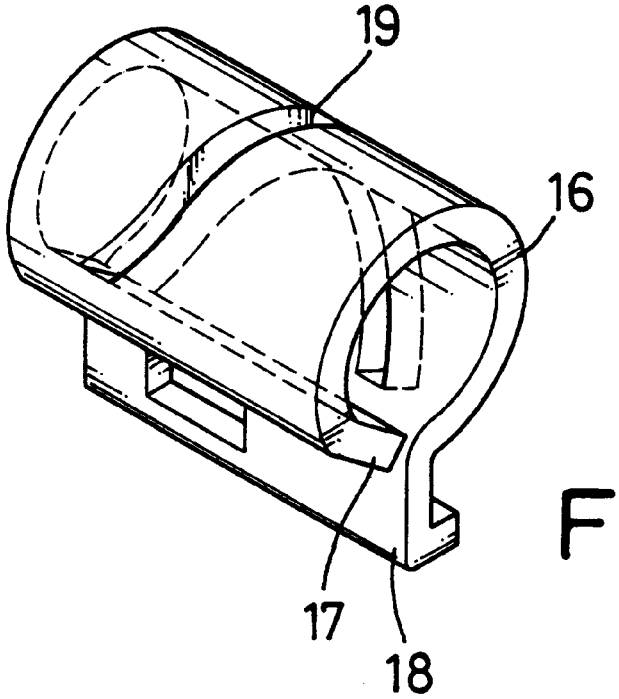

FIG.8

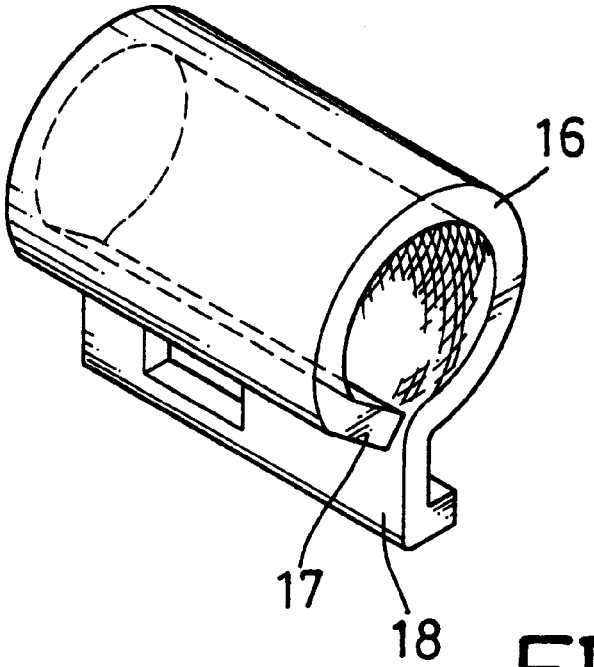

FIG.9