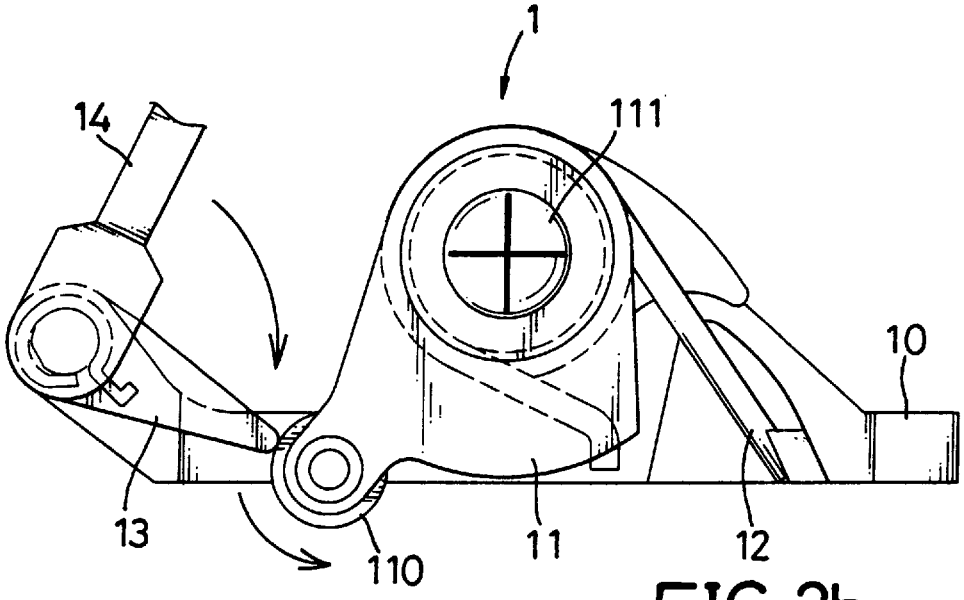

FIG.2b

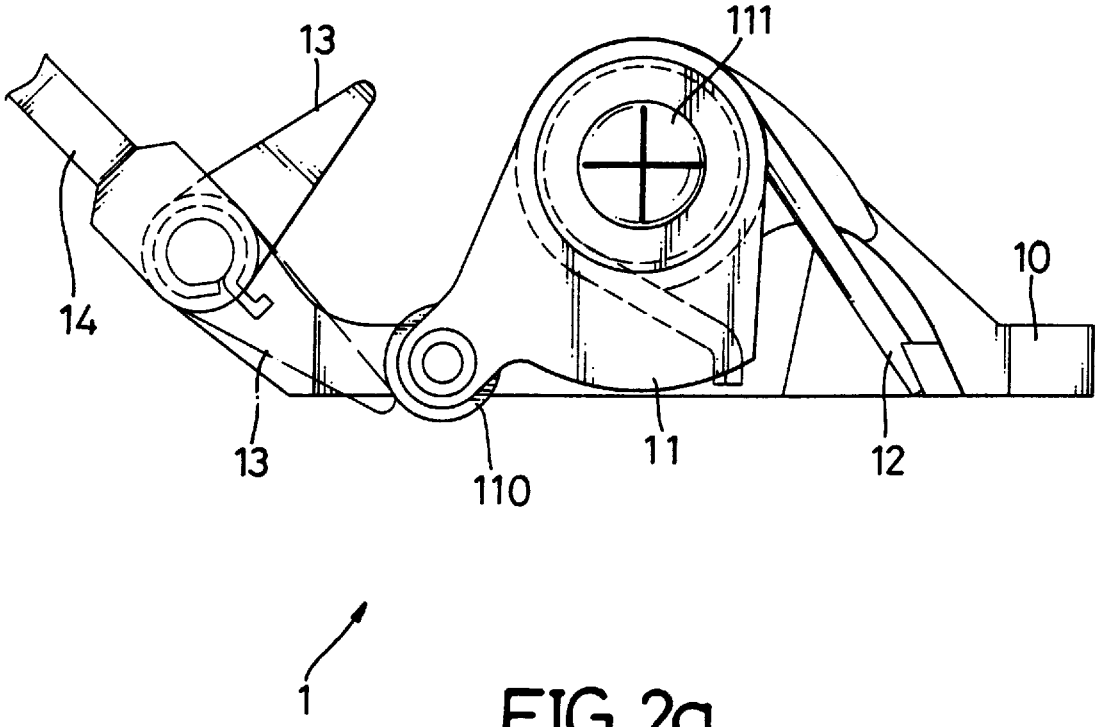

FIG.2a