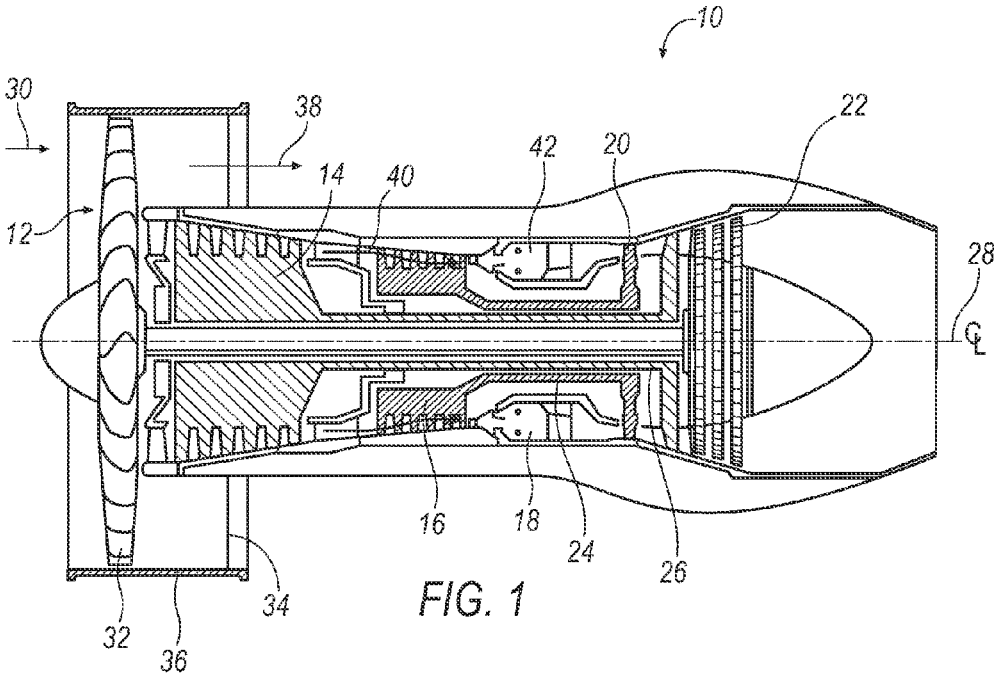
10
30
38
22
42
20
14
40
12
28
CL
16
18
24
26
34
32
36

FIG. 1

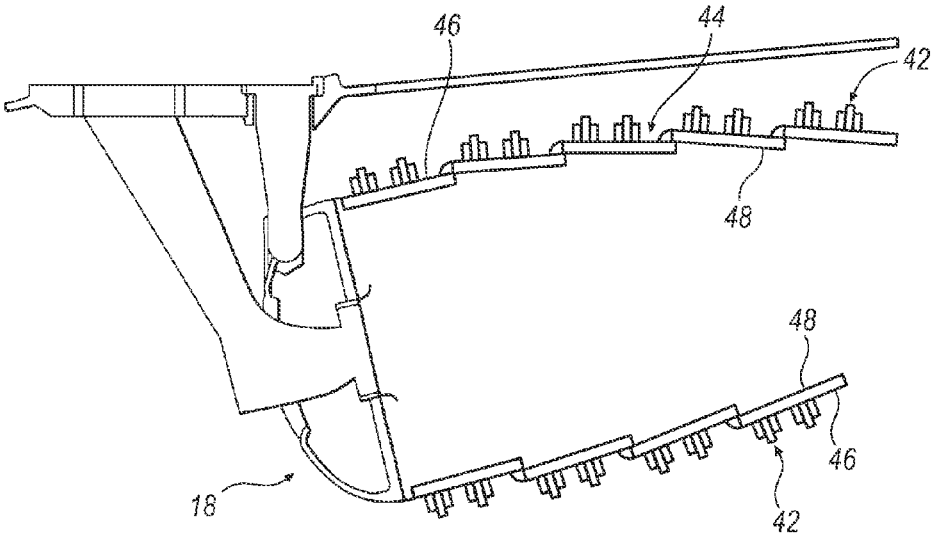
46
44
42
48
48
46
18
42

FIG. 2