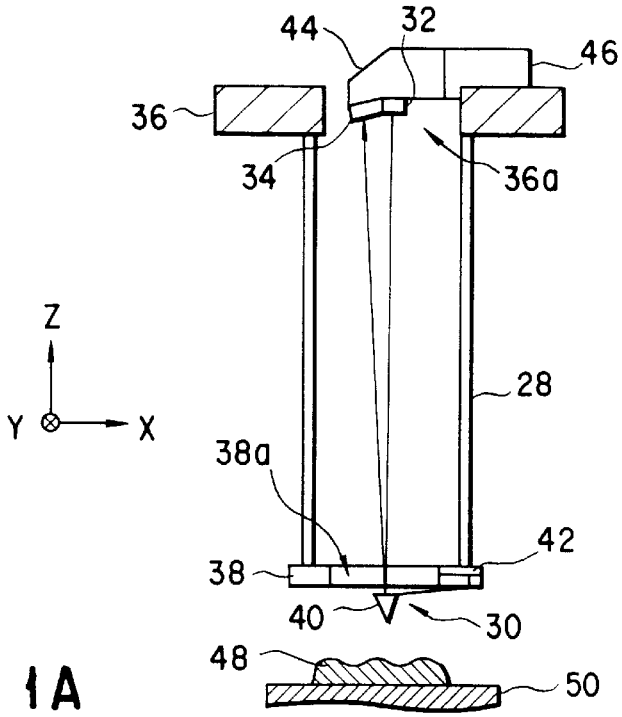

FIG. 1A

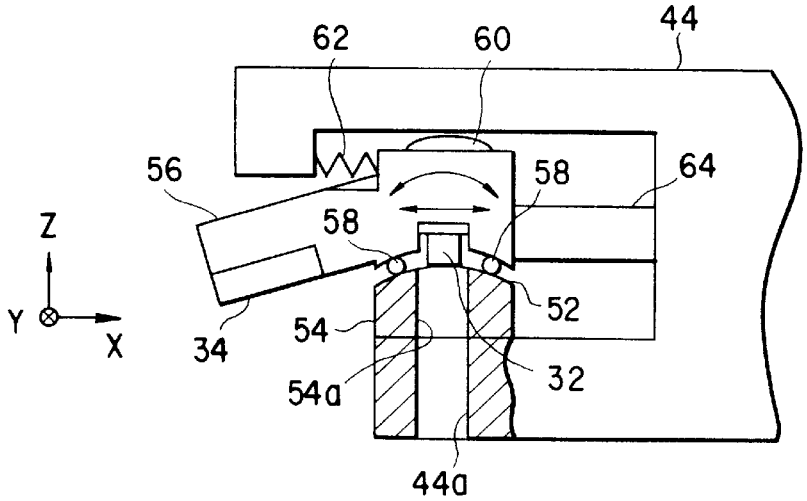

FIG. 1B

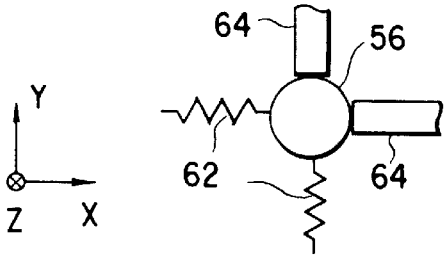

FIG. 1C