Fig. 1

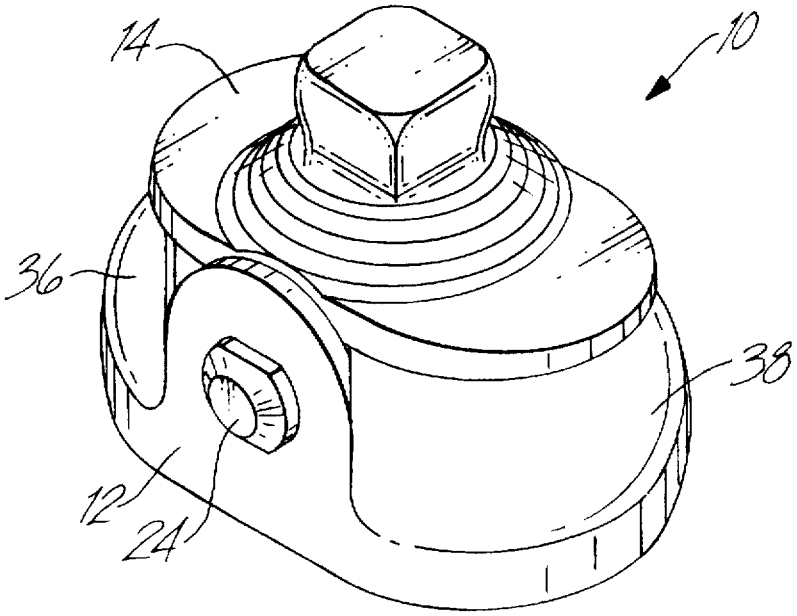

Fig. 2A

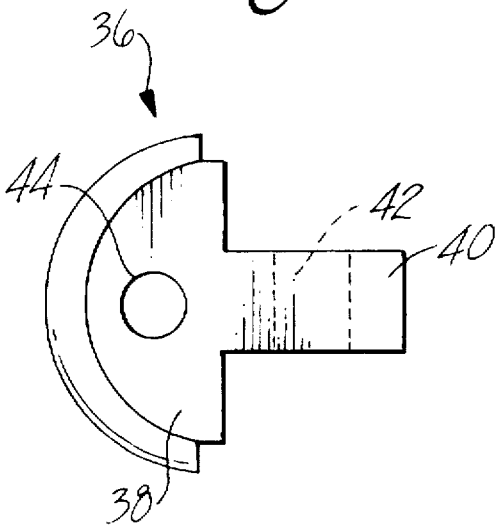
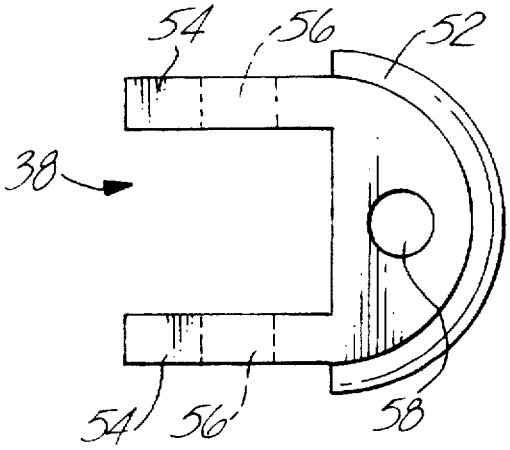
Fig. 2B