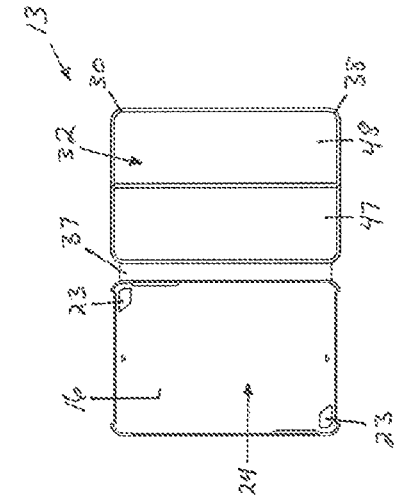

FIG. 23

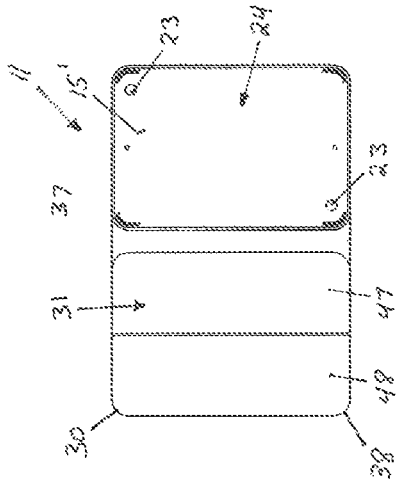

FIG. 22

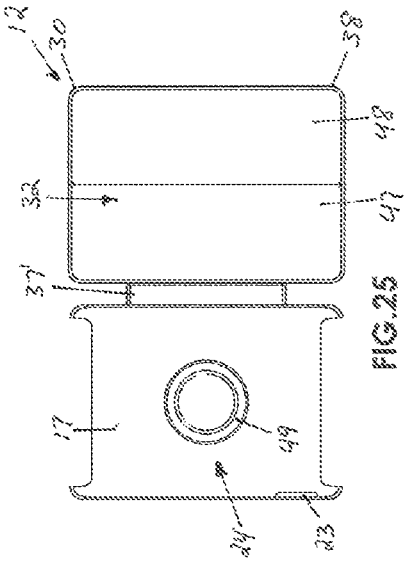

FIG. 25

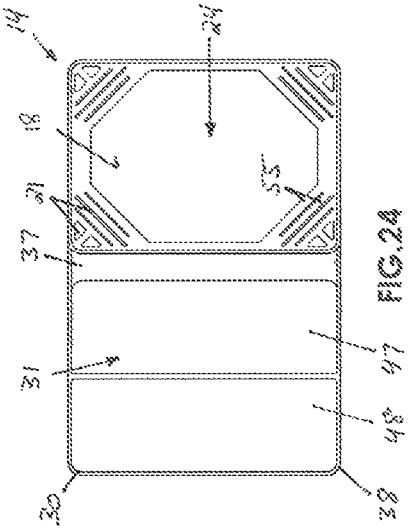

FIG. 24