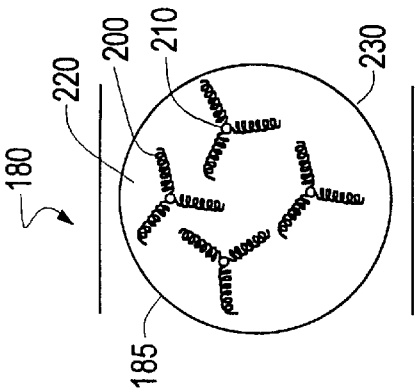

FIG. 4A

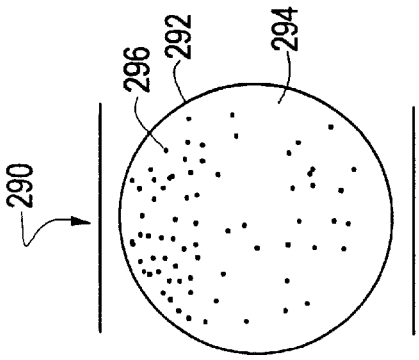

FIG. 4B

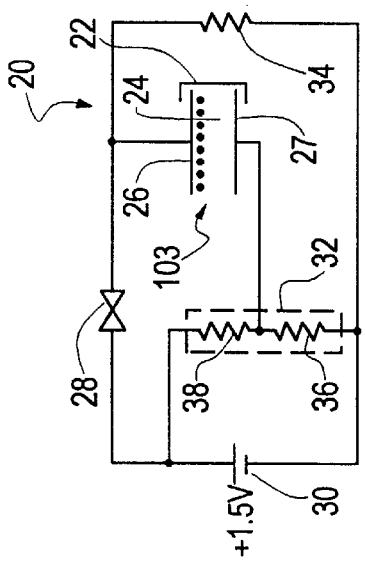

FIG. 3

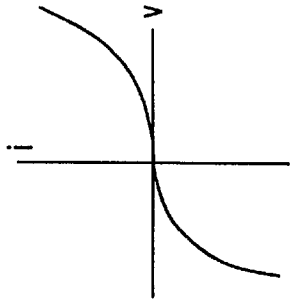

FIG. 3A

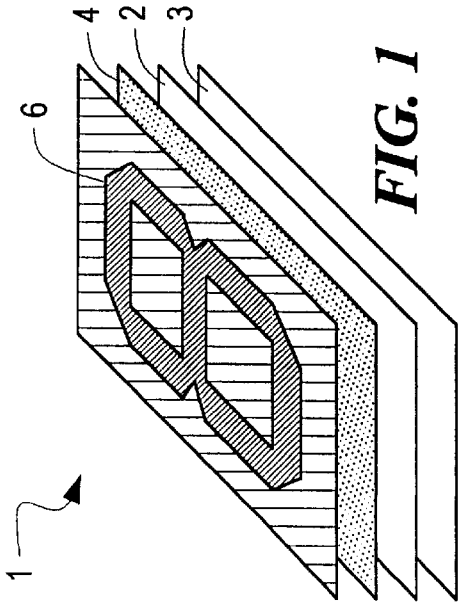

FIG. 1

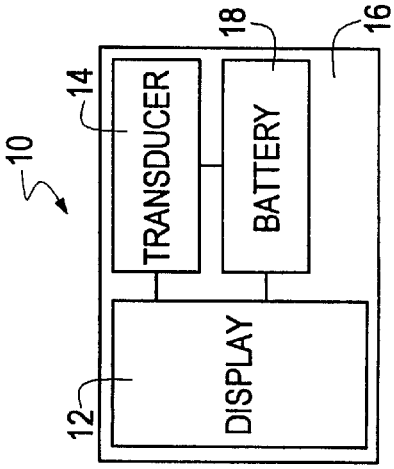

FIG. 2