FIG. 1A.

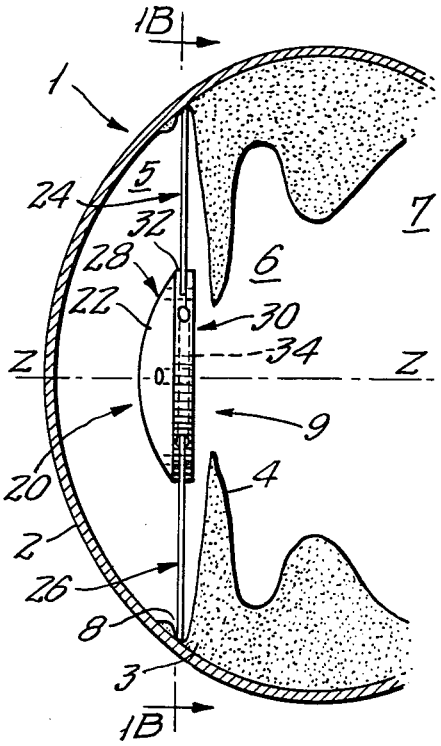

FIG. 1B.

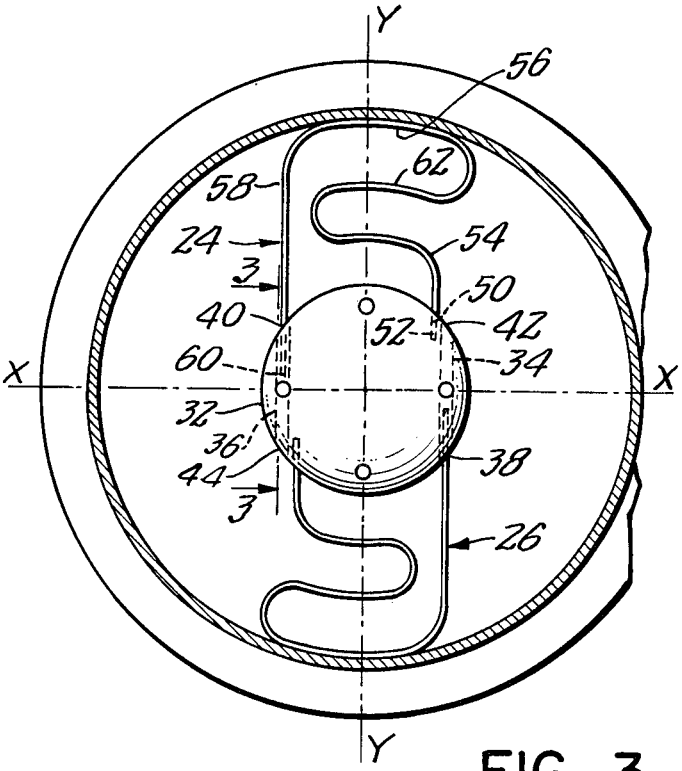

FIG. 2.

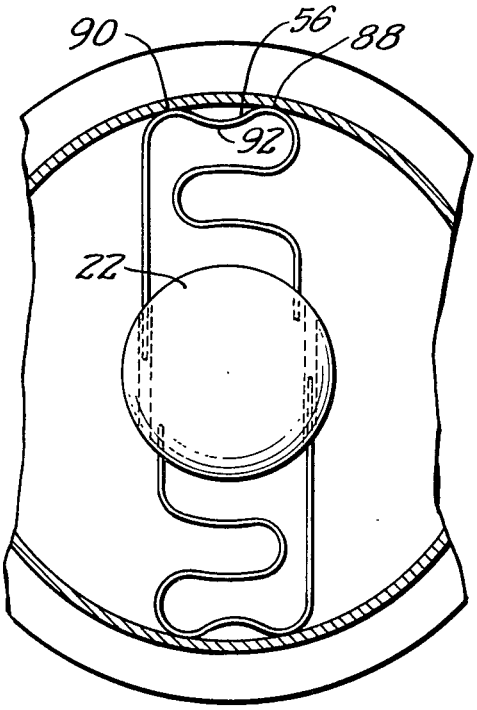

FIG. 1C.

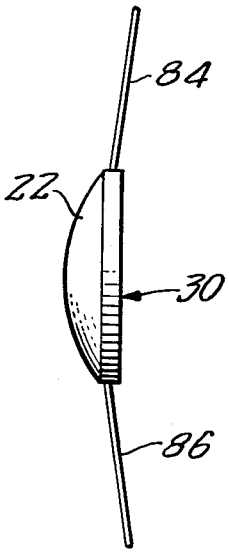
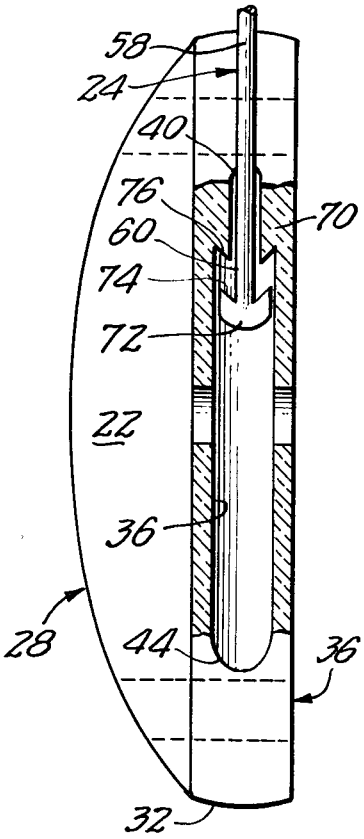
FIG. 3.