FIG. 19.

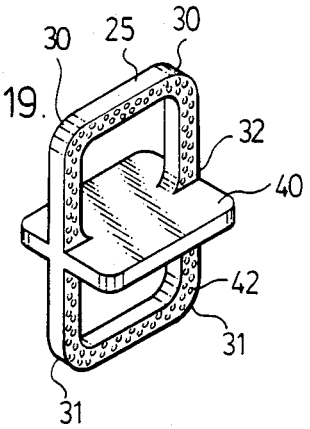

FIG. 20

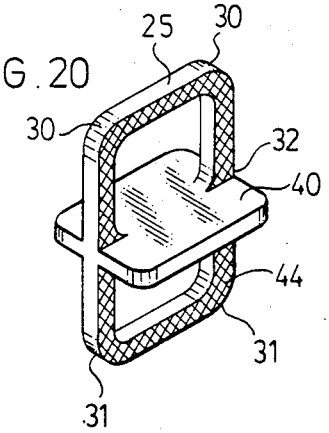
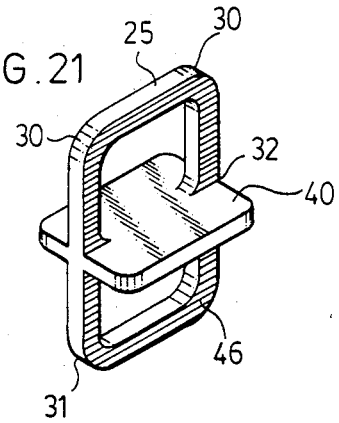
FIG. 21