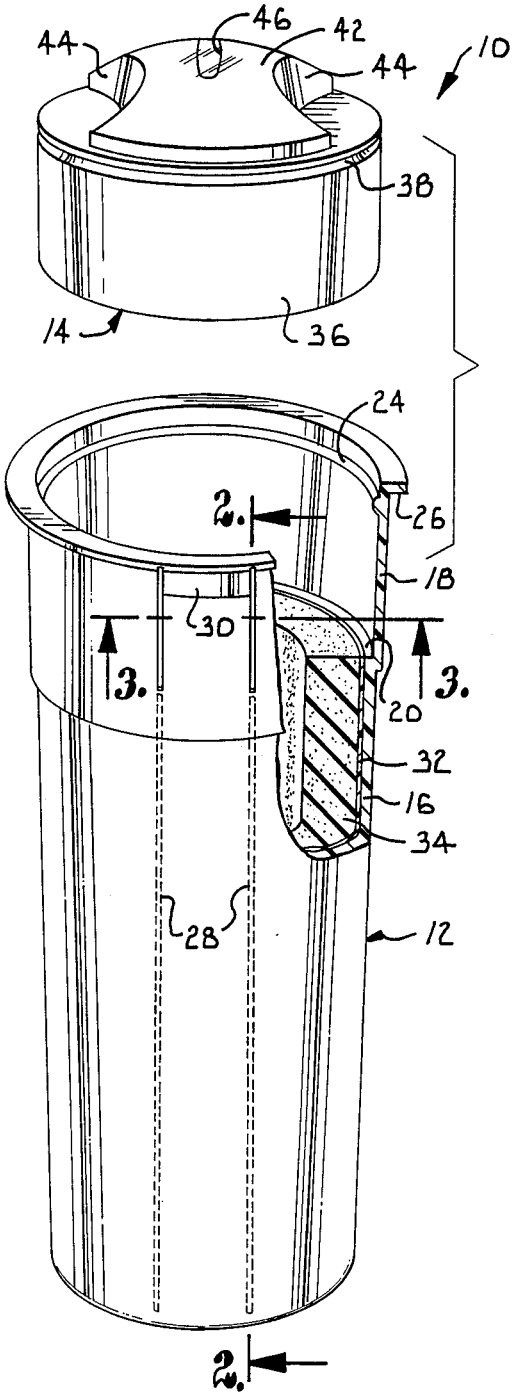

Fig. 1.

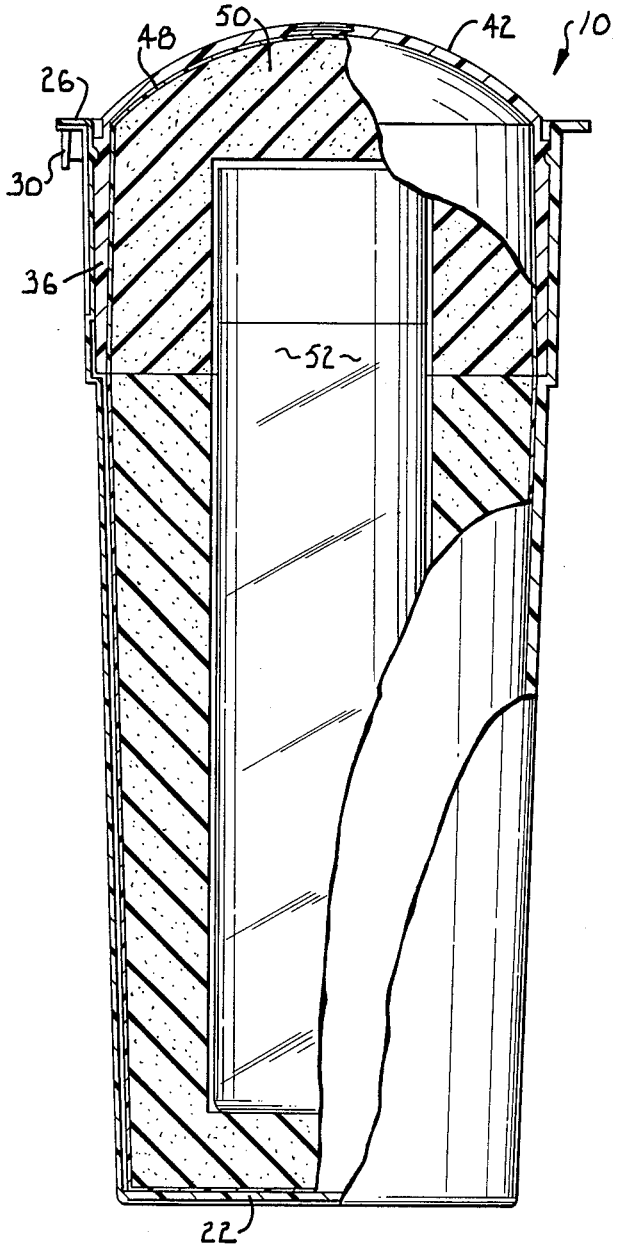

Fig. 2.

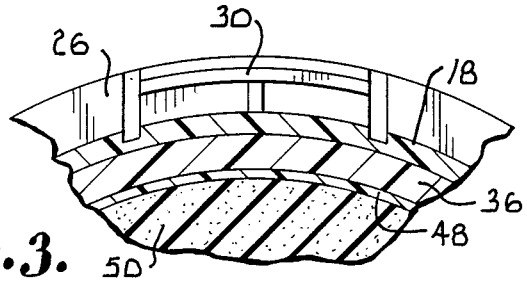

Fig. 3.