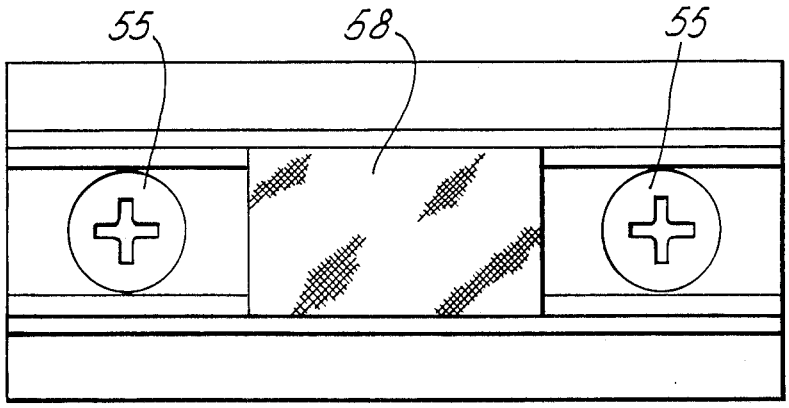

Fig. 11.

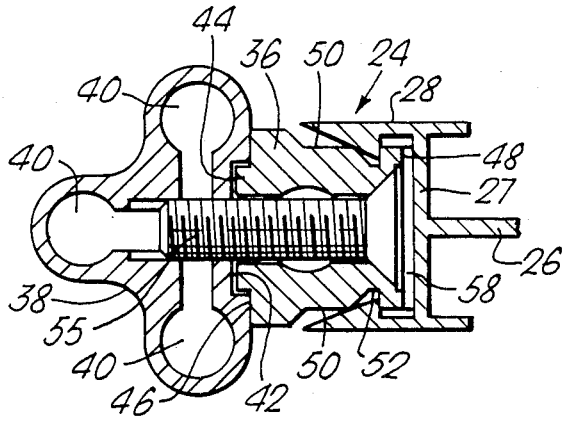

Fig. 10.