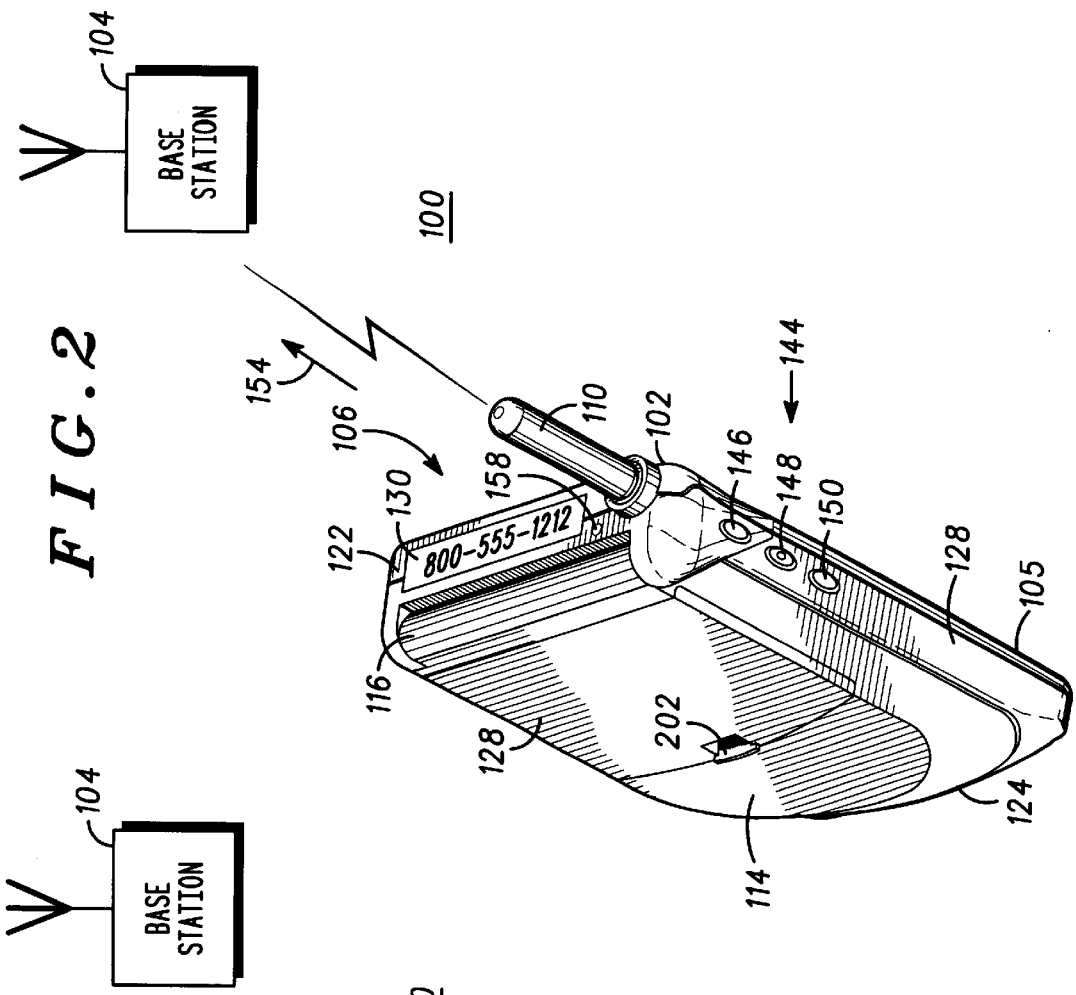
BASE STATION
104
100
154
106
110
102
144
146
148
150
158
130
122
800-555-1212
128
105
116
202
128
124
114

FIG. 2

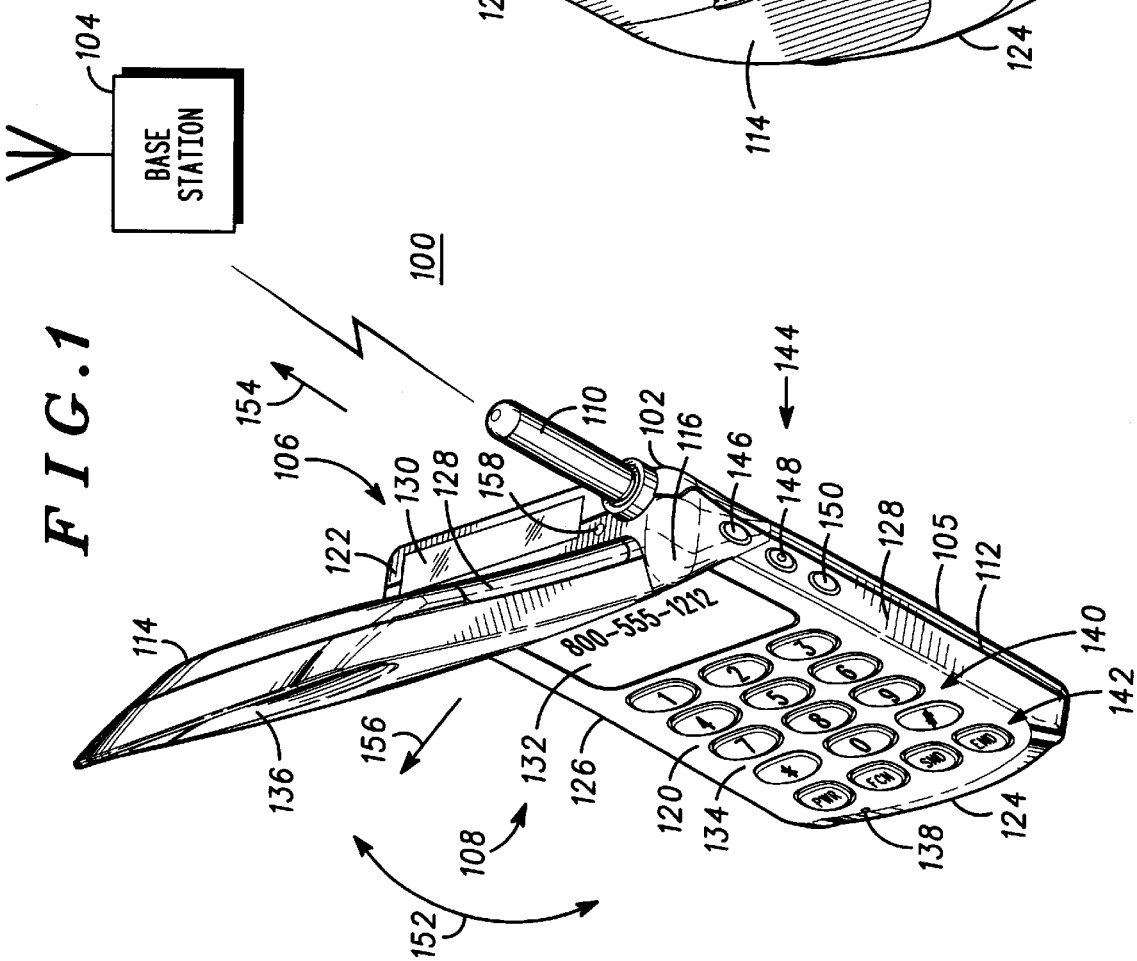
BASE STATION
104
100
154
106
110
102
116
144
146
148
150
158
130
128
122
128
105
112
114
800-555-1212
140
142
136
156
132
126
120
134
138
124
108
152

FIG. 1