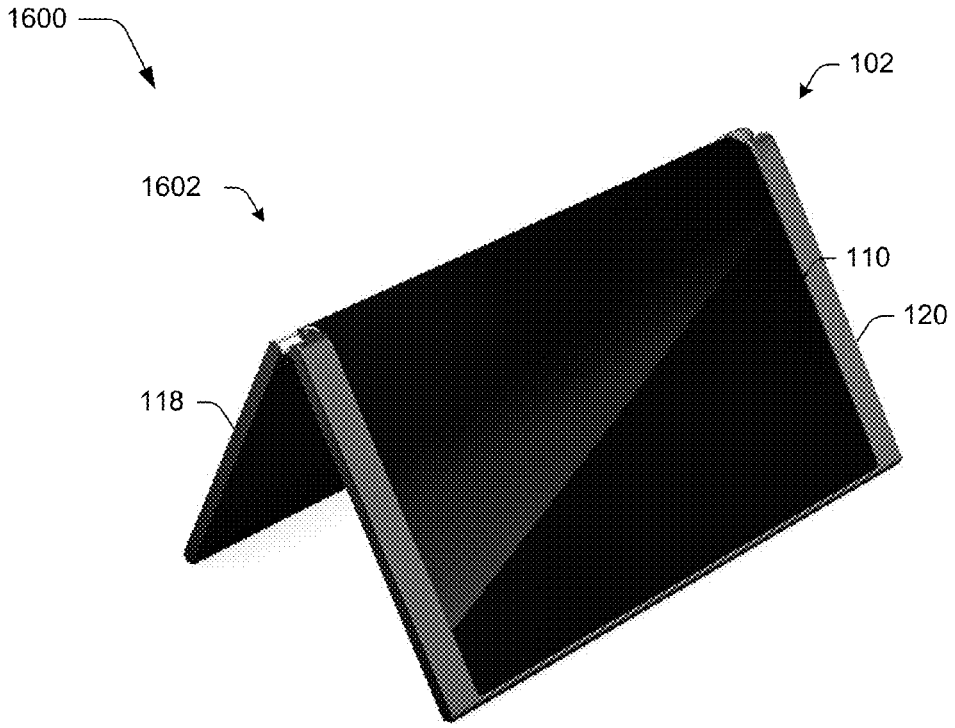

Fig. 16A

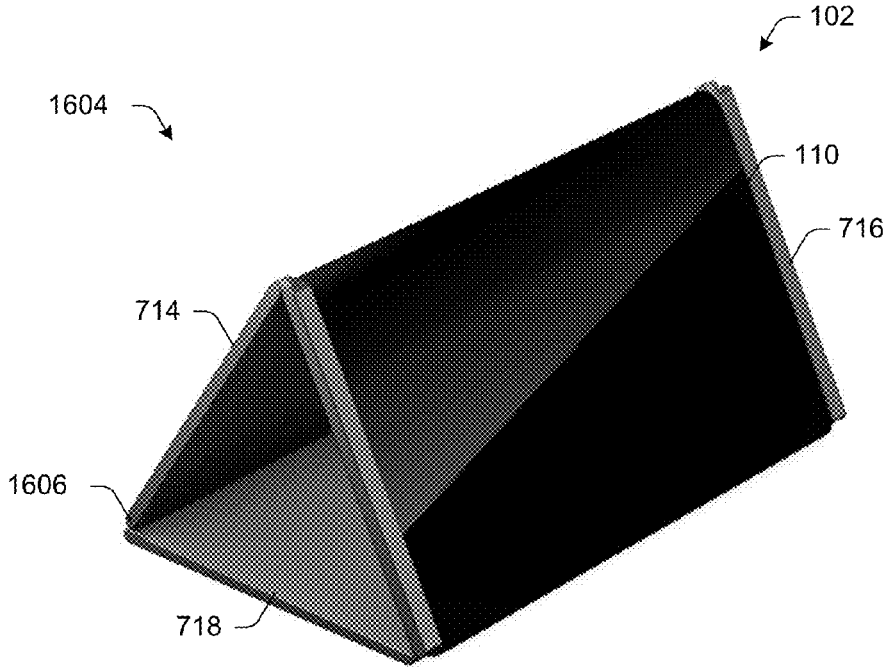

Fig. 16B