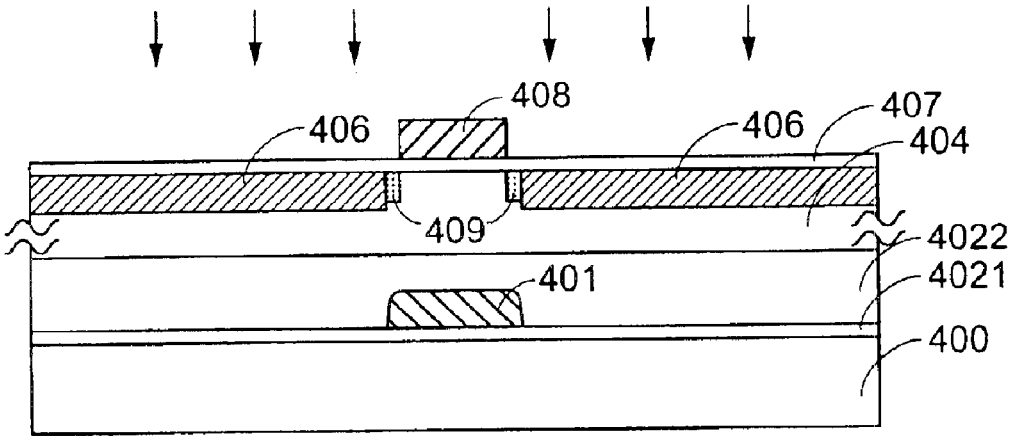
408
406
406
407
404
409
4022
401
4021
400

Fig.4E

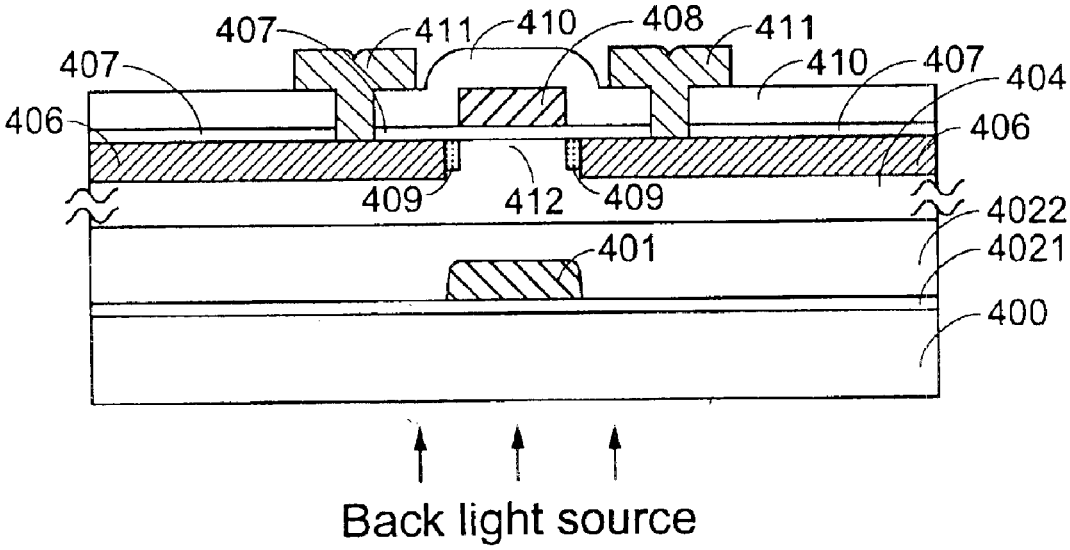
407
411
410
408
411
407
410
407
404
406
406
409
412
409
4022
401
4021
400
Back light source

Fig.4F