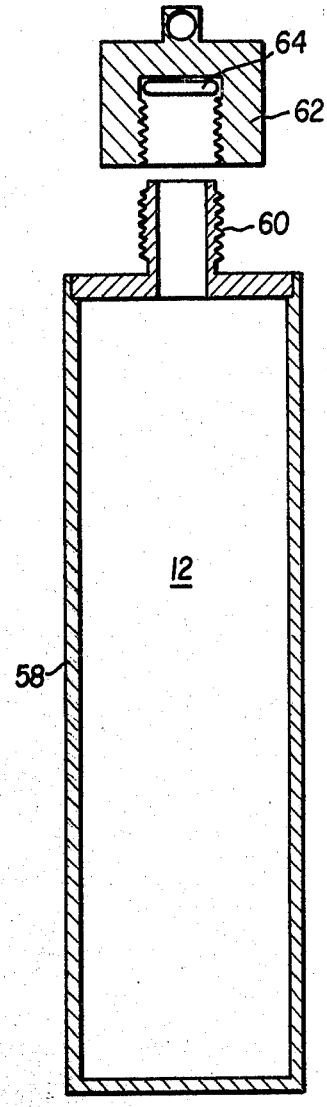

FIG. 3a

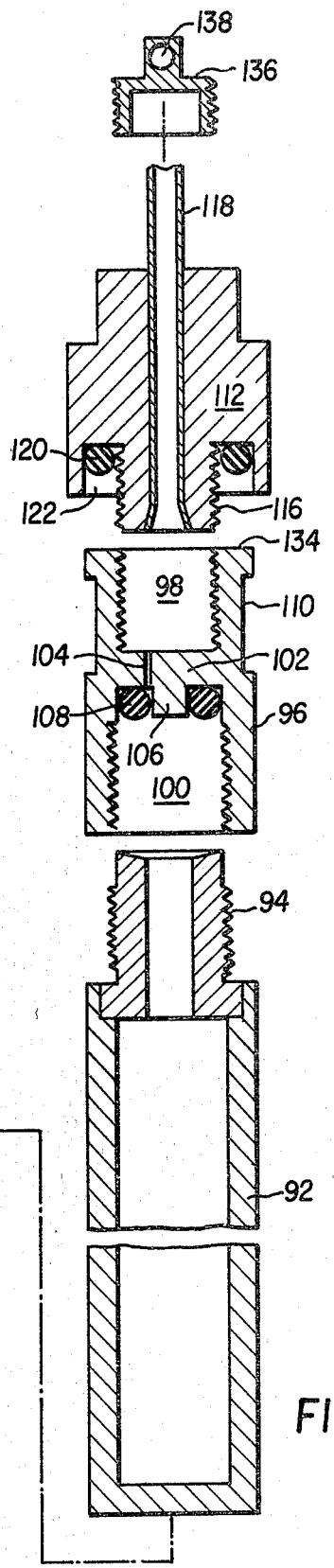

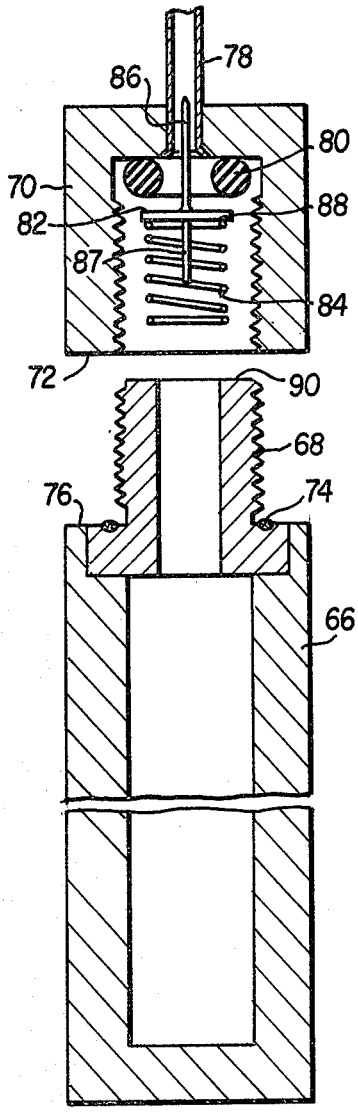

FIG. 3b

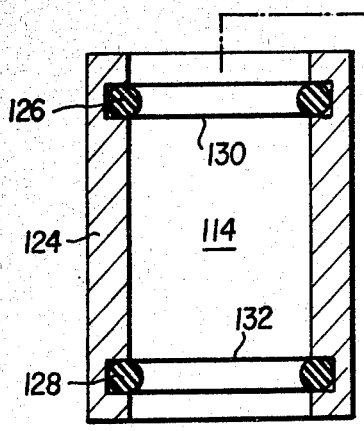

FIG. 3c