FIG. 1

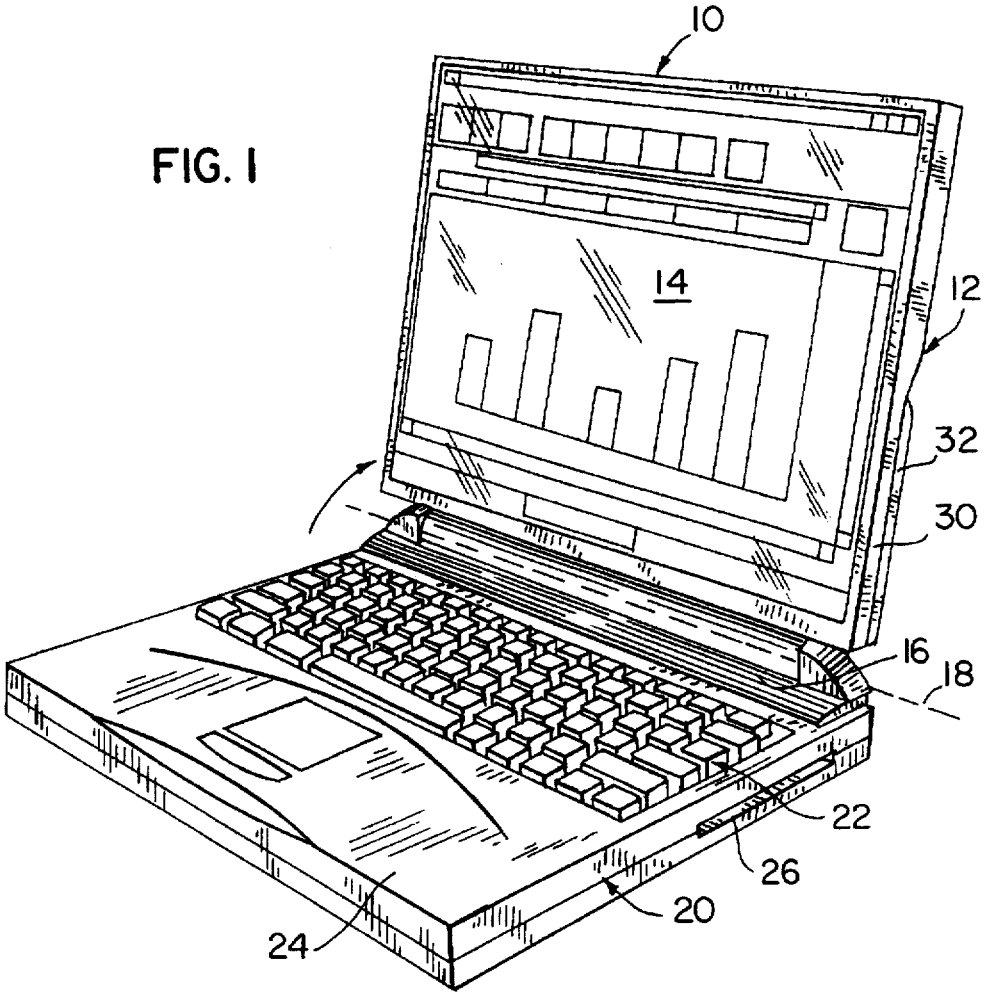
10
14
12
32
30
16
18
22
26
20
24

FIG. 2

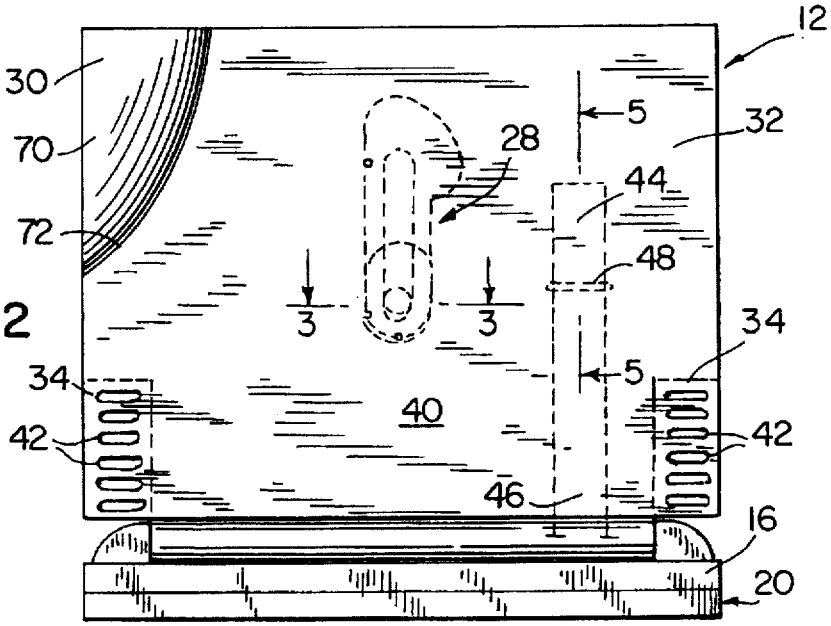
12
30
70
72
5
32
28
44
48
3
3
34
5
34
40
42
42
46
16
20