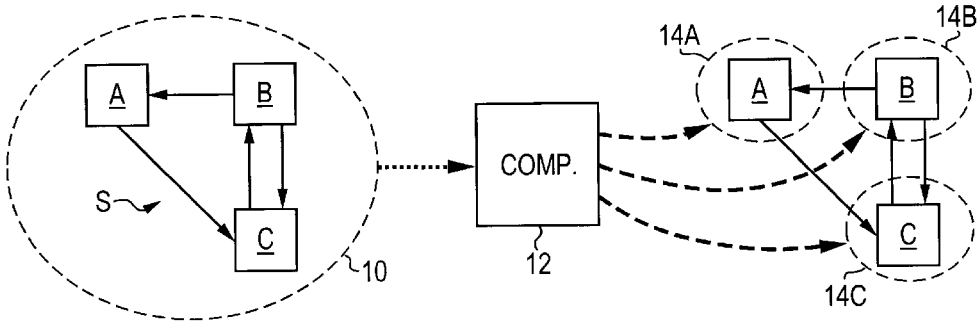

Fig. 1

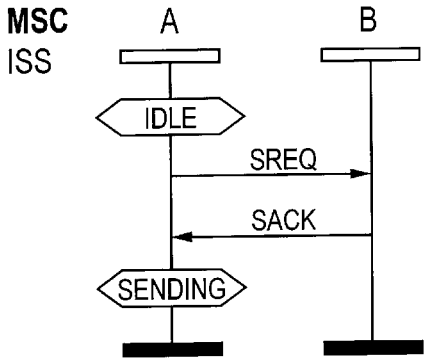

Fig. 2a

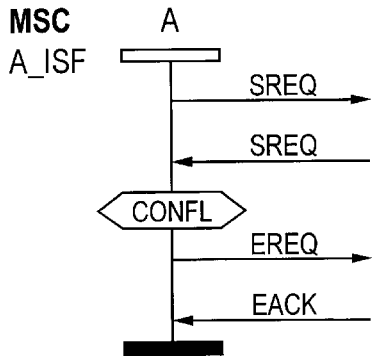

Fig. 2b

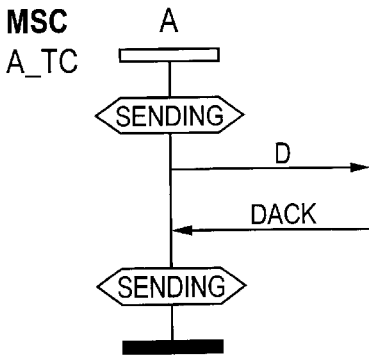

Fig. 2c

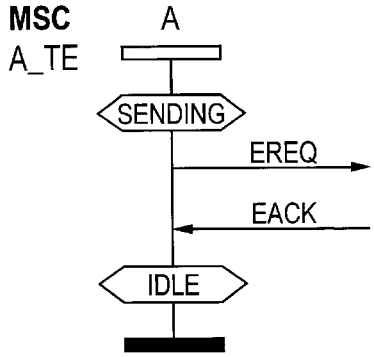

Fig. 2d