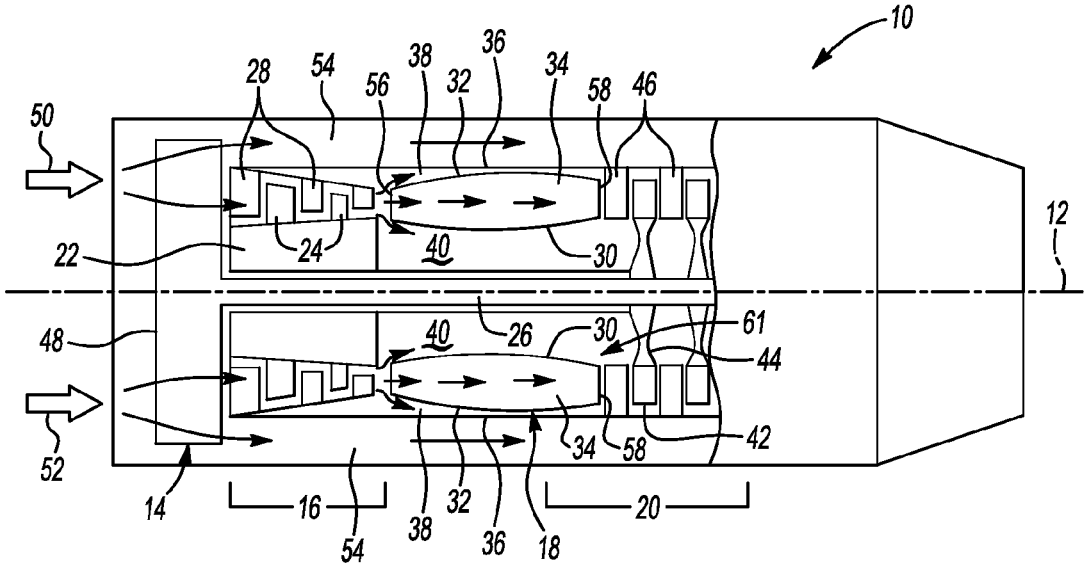
10
28
54
56
38
32
36
34
58
46
50
12
22
24
40
30
48
26
61
44
52
14
16
20
18
42

Fig-1

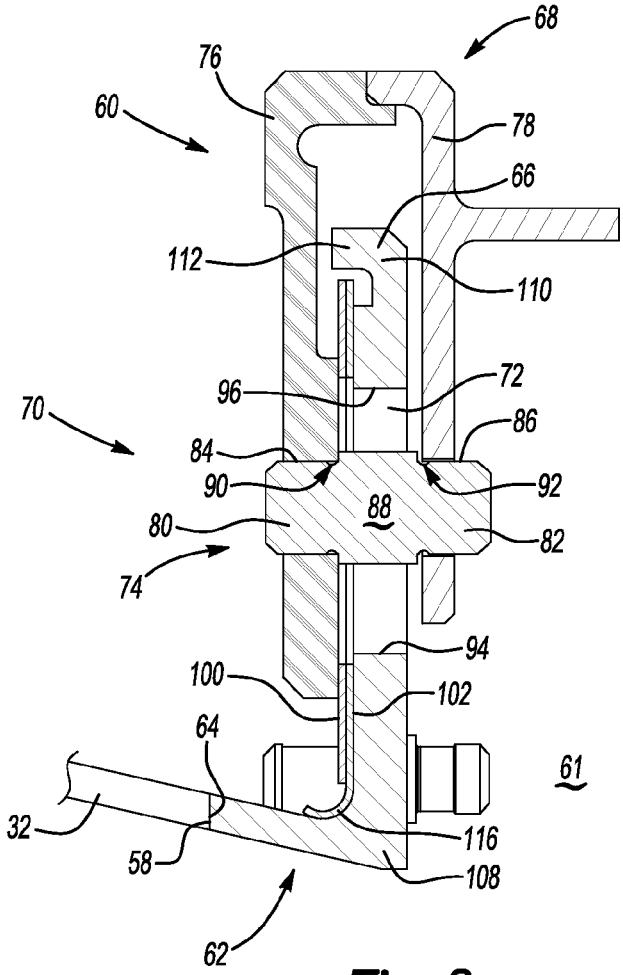
68
76
60
78
66
112
110
96
72
70
86
84
90
92
88
80
82
74
94
100
102
64
61
32
116
58
108
62

Fig-2