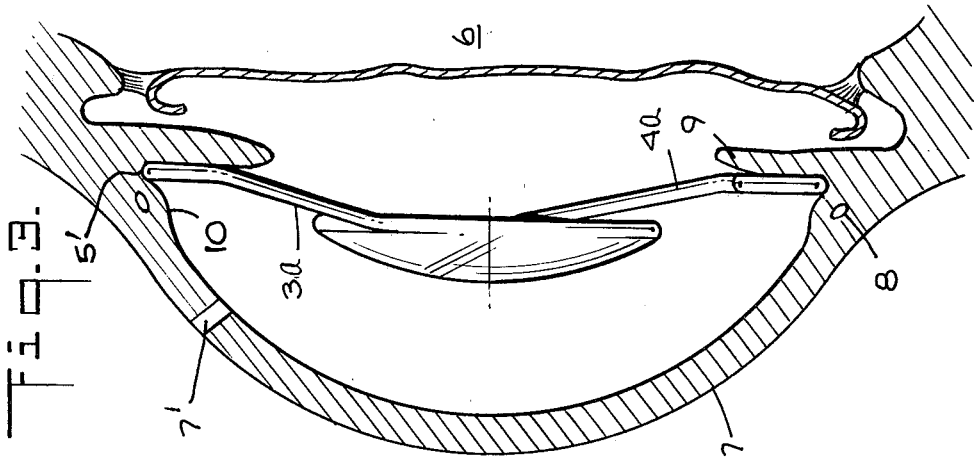

FIG. 3.

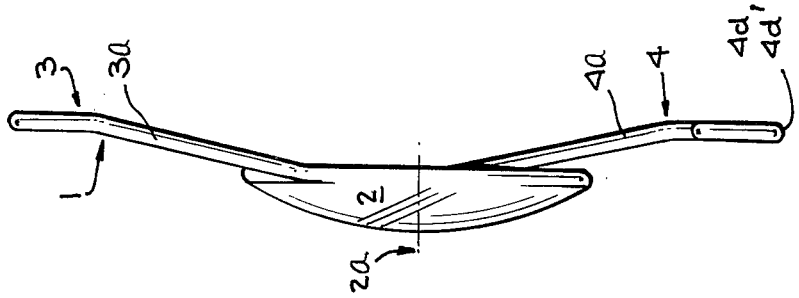

FIG. 2.

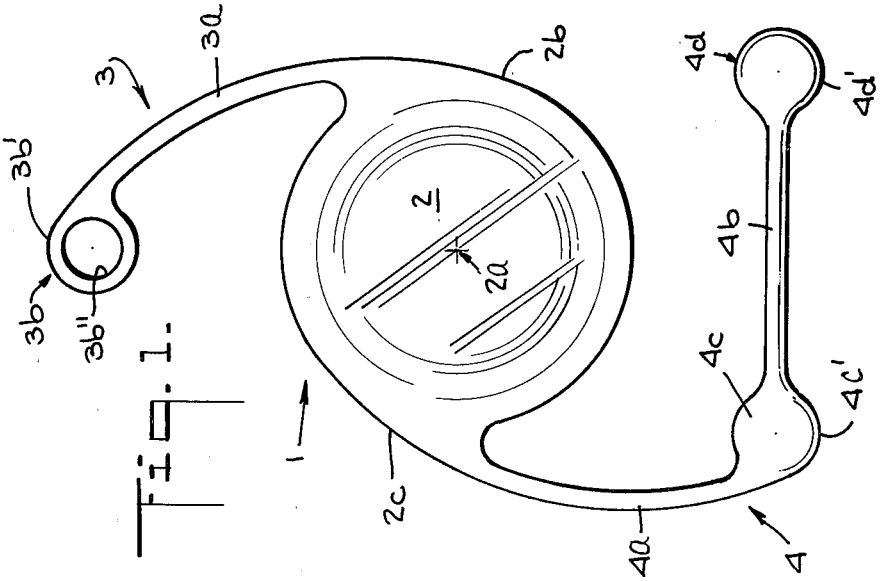

FIG. 1.