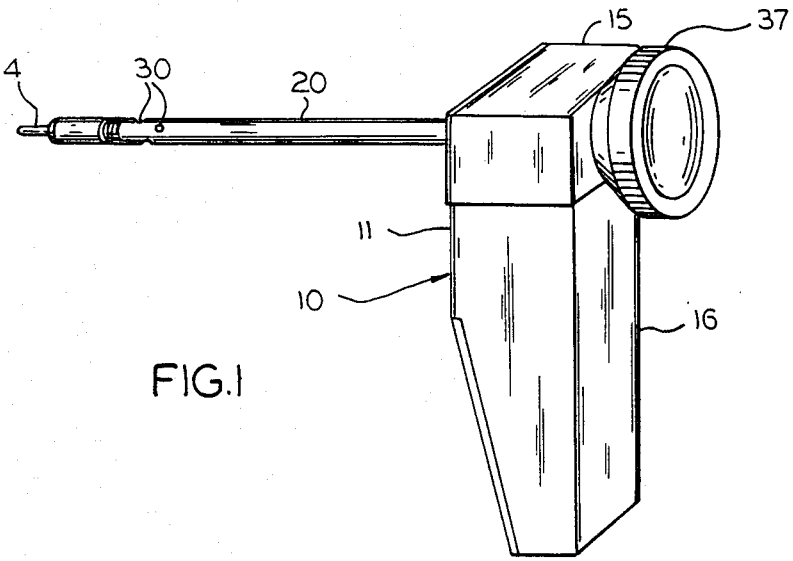

FIG.1

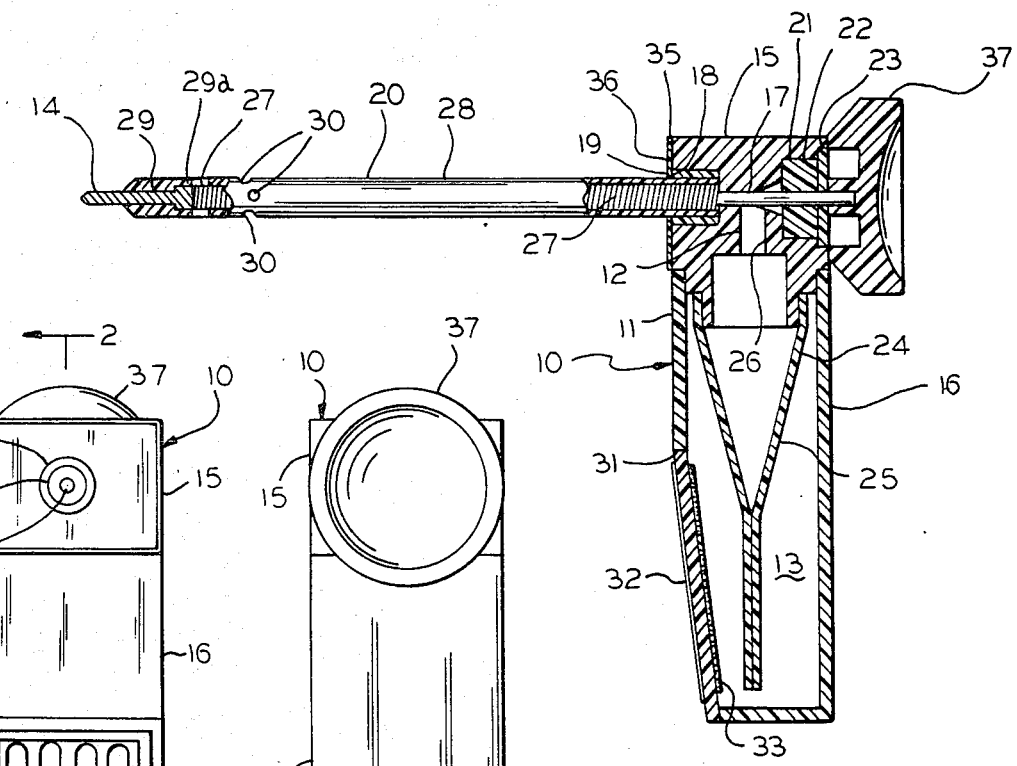

FIG. 2

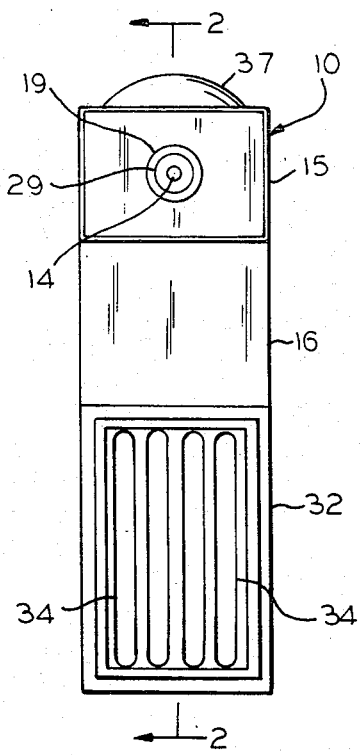

FIG.3

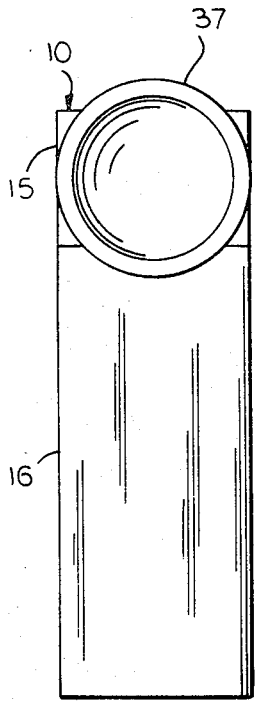

FIG.3A