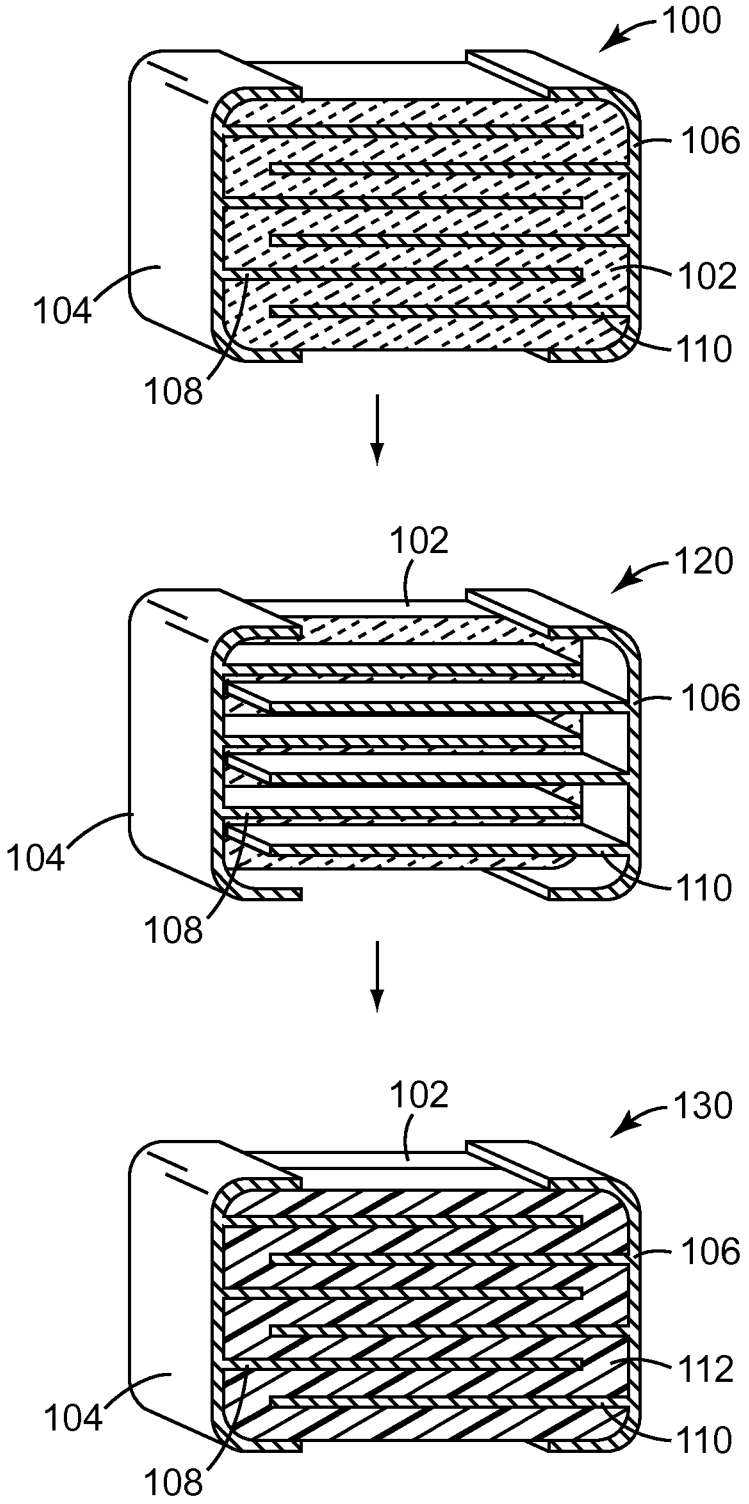
100
106
102
104
110
108
102
120
106
104
110
108
102
130
106
112
104
110
108

FIG. 1