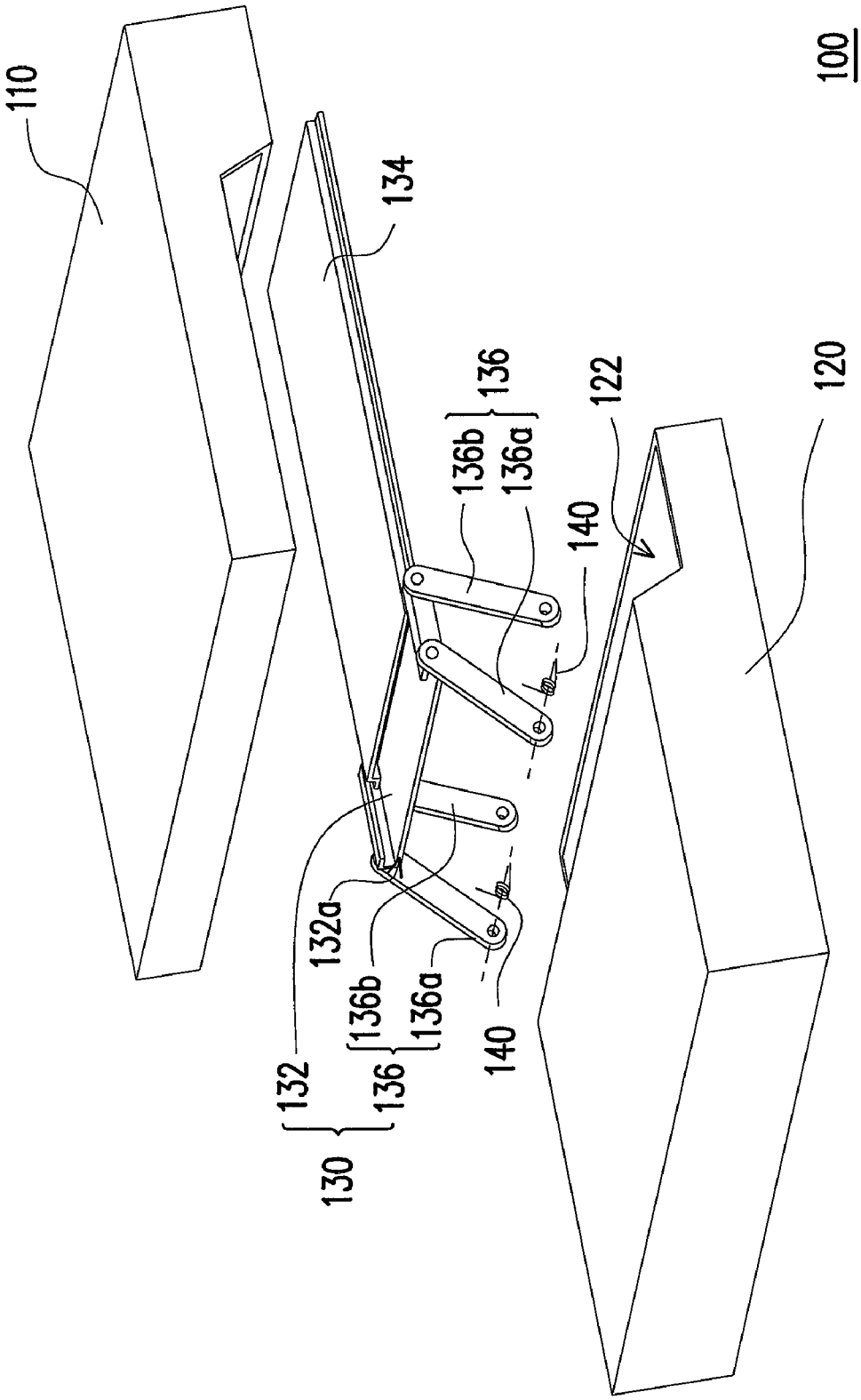
100
110
134
136
136b
136a
122
120
140
132a
132
136b
136a
136
140
130

FIG. 1