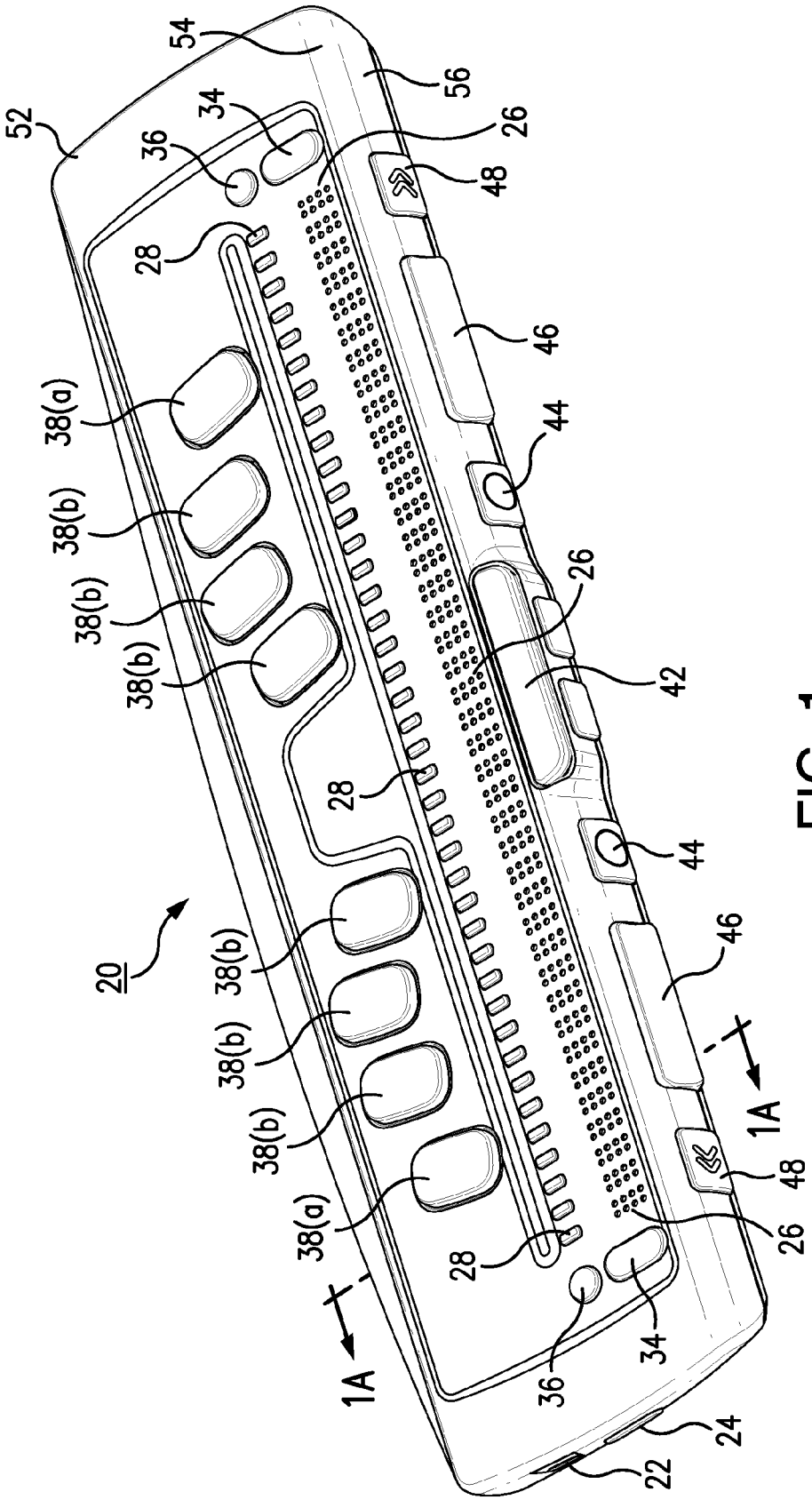
54
52
56
34
36
26
48
28
46
38(a)
44
38(b)
38(b)
26
38(b)
42
28
44
20
38(b)
46
38(b)
38(b)
1A
48
38(a)
26
28
1A
36
34
24
22

FIG. 1