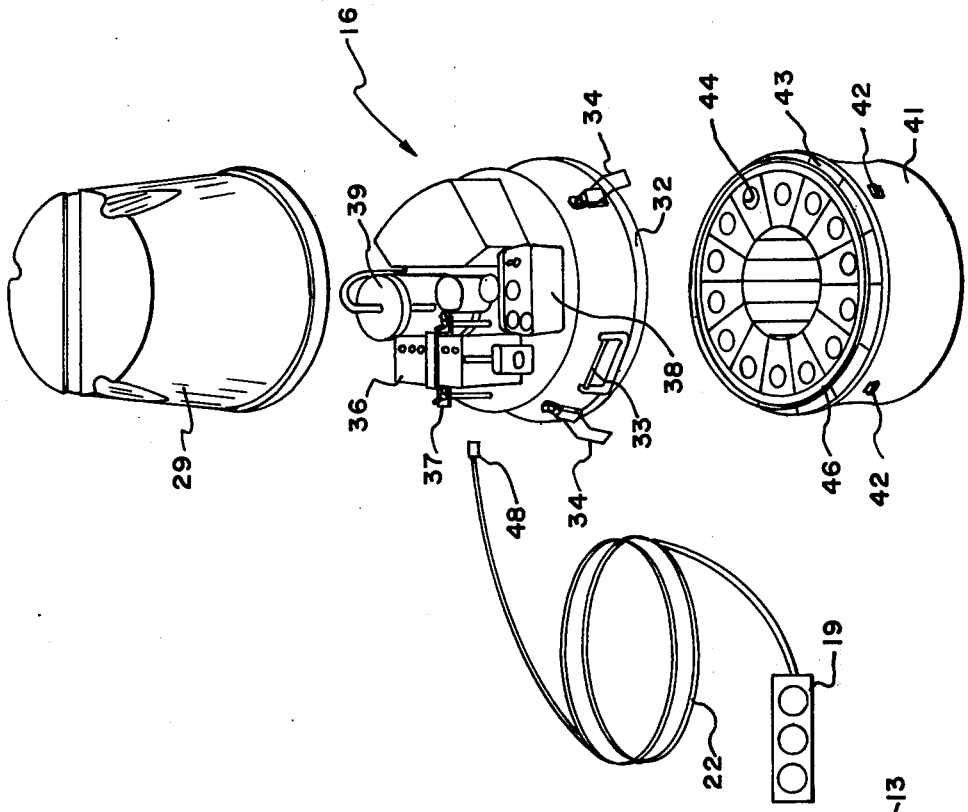
16
29
39
36
37
48
34
33
38
32
34
44
43
42
41
46
42
22
19

FIG.—2

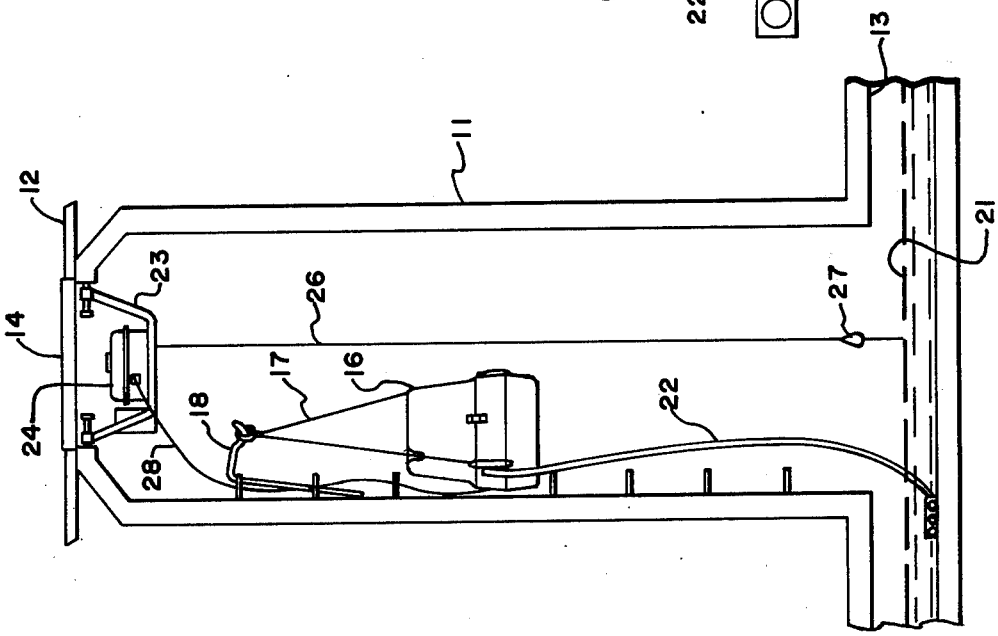
12
14
24
23
28
18
17
16
26
11
22
27
13
21

FIG.—1