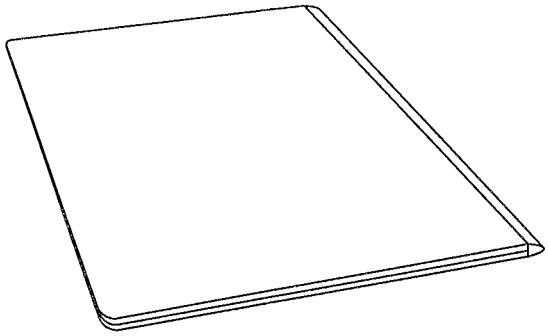

Fig. 6A

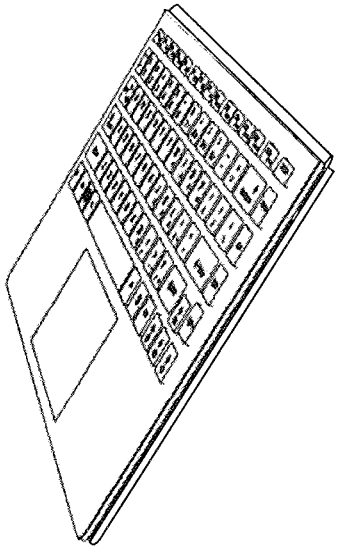

Fig. 6B