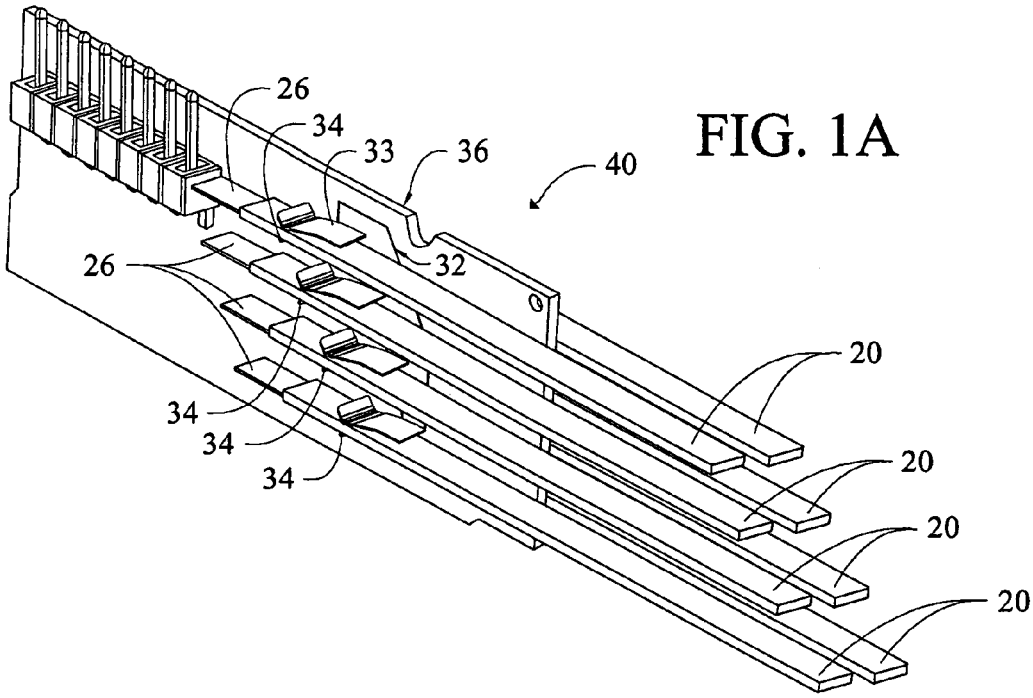
26
34
33
36
40
32
26
20
34
34
34
20
20
20

FIG. 1A

FIG. 1B

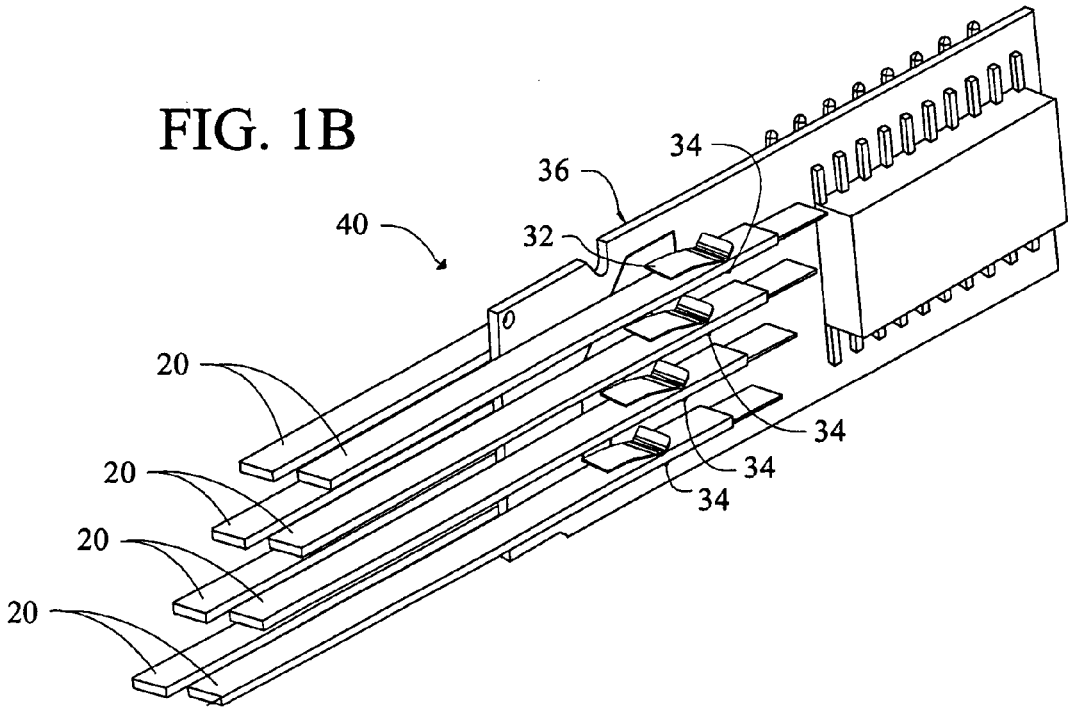
34
36
40
32
20
34
20
34
34
20
20