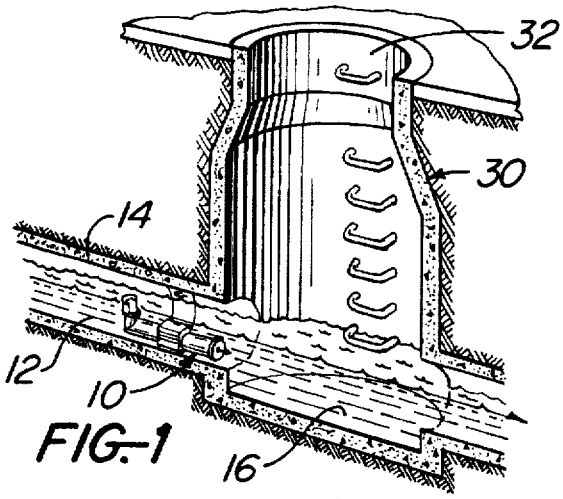

FIG.-1

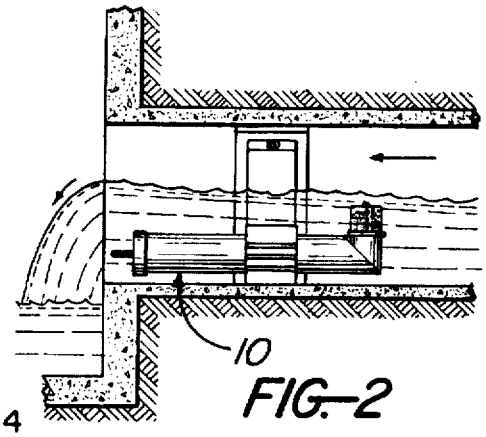

FIG.-2

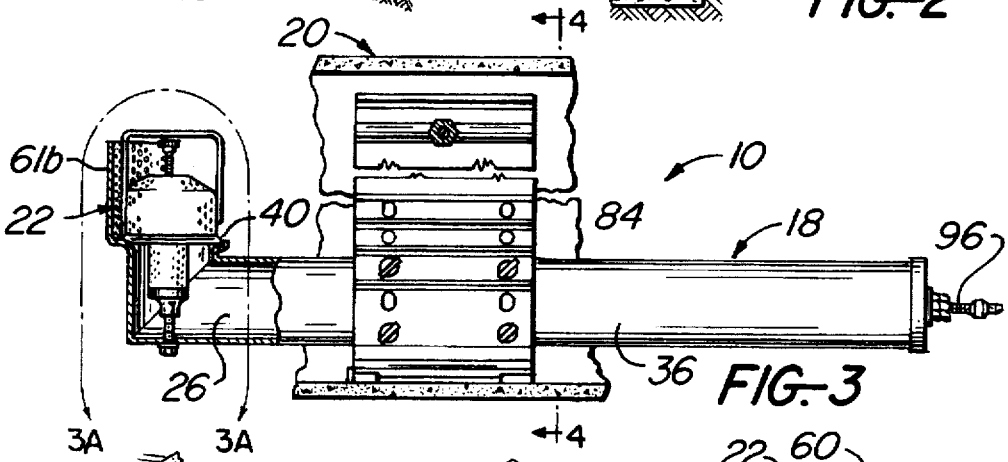

FIG.-3

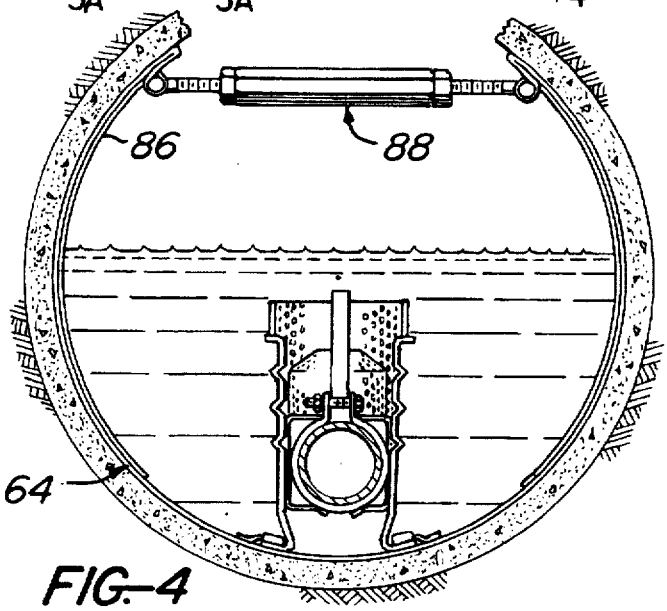

FIG.-4

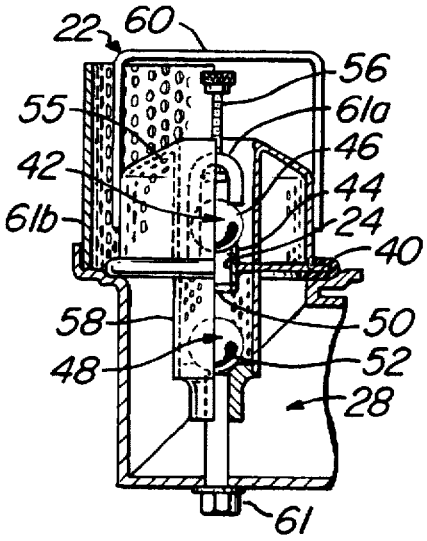

FIG.-3A