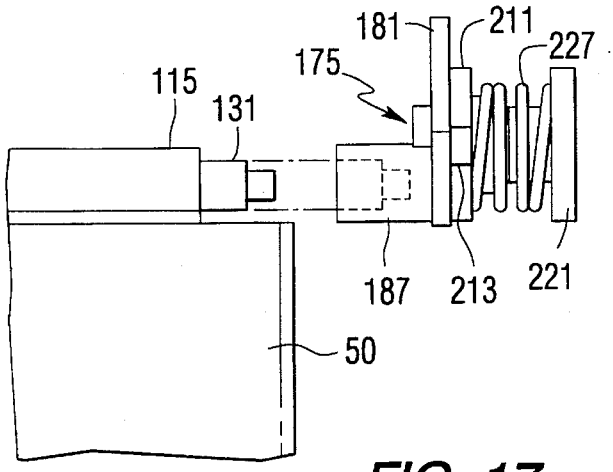

FIG. 17

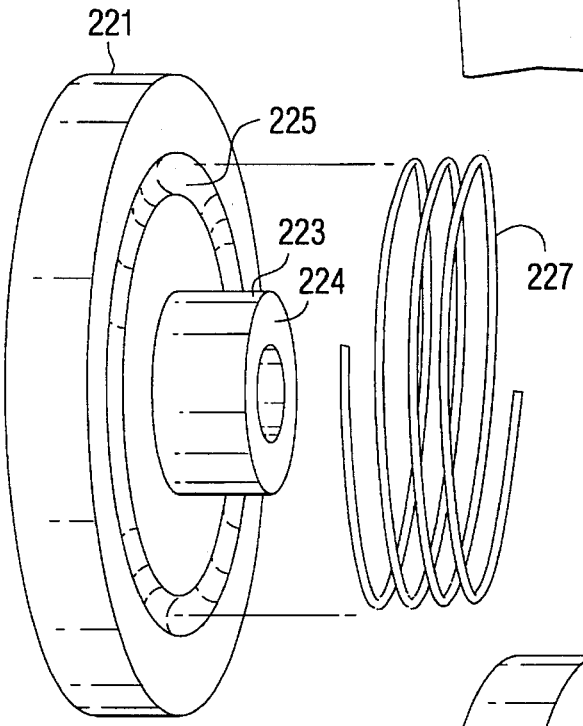

FIG. 18

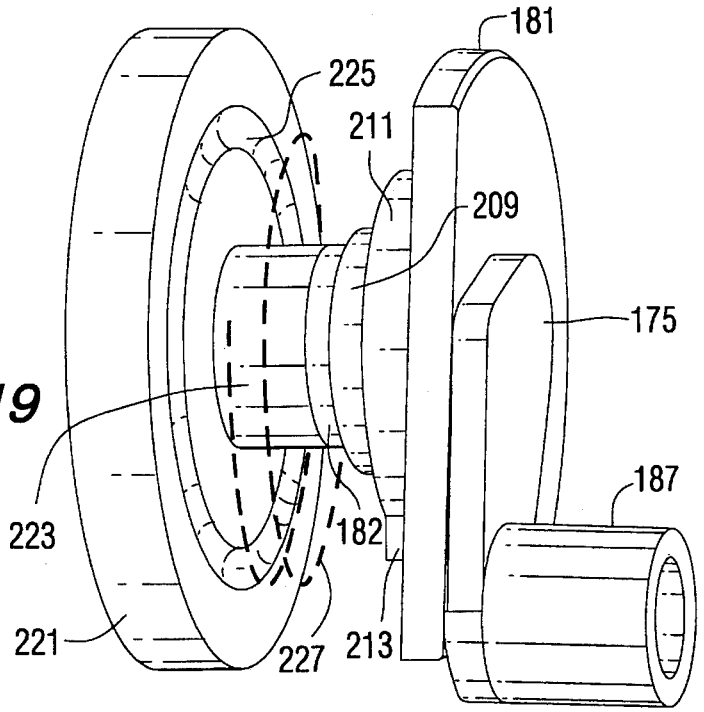

FIG. 19