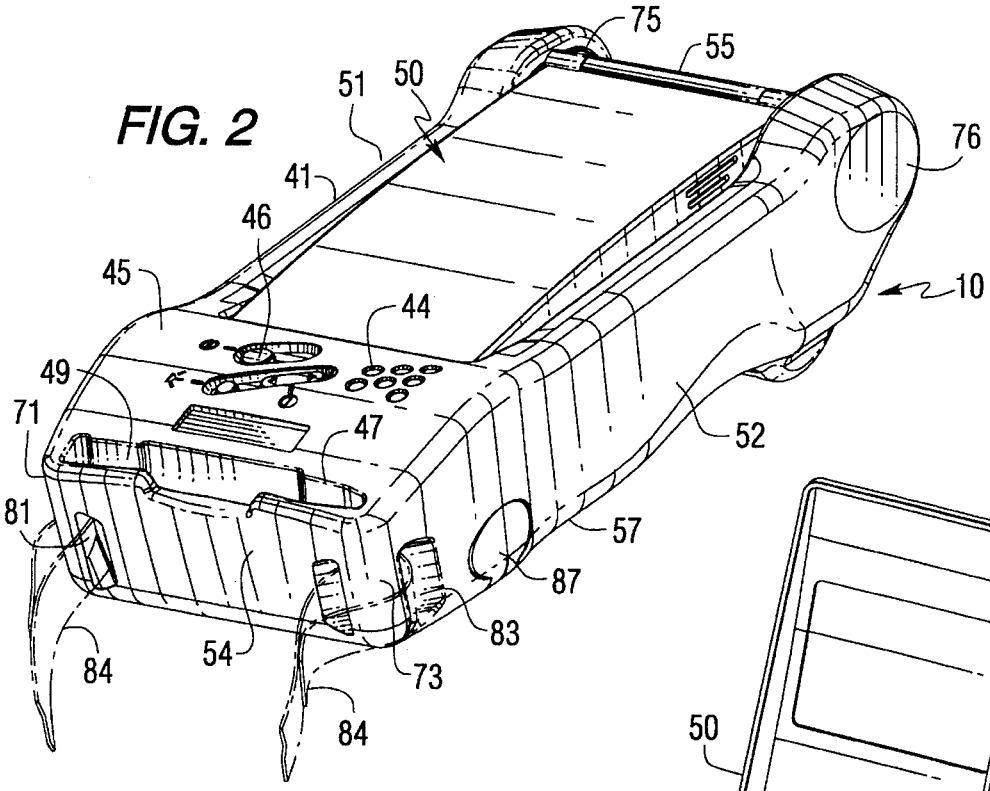
75
55
51
50
76
41
46
45
44
10
49
71
47
52
81
57
87
83
54
73
84
84

FIG. 2

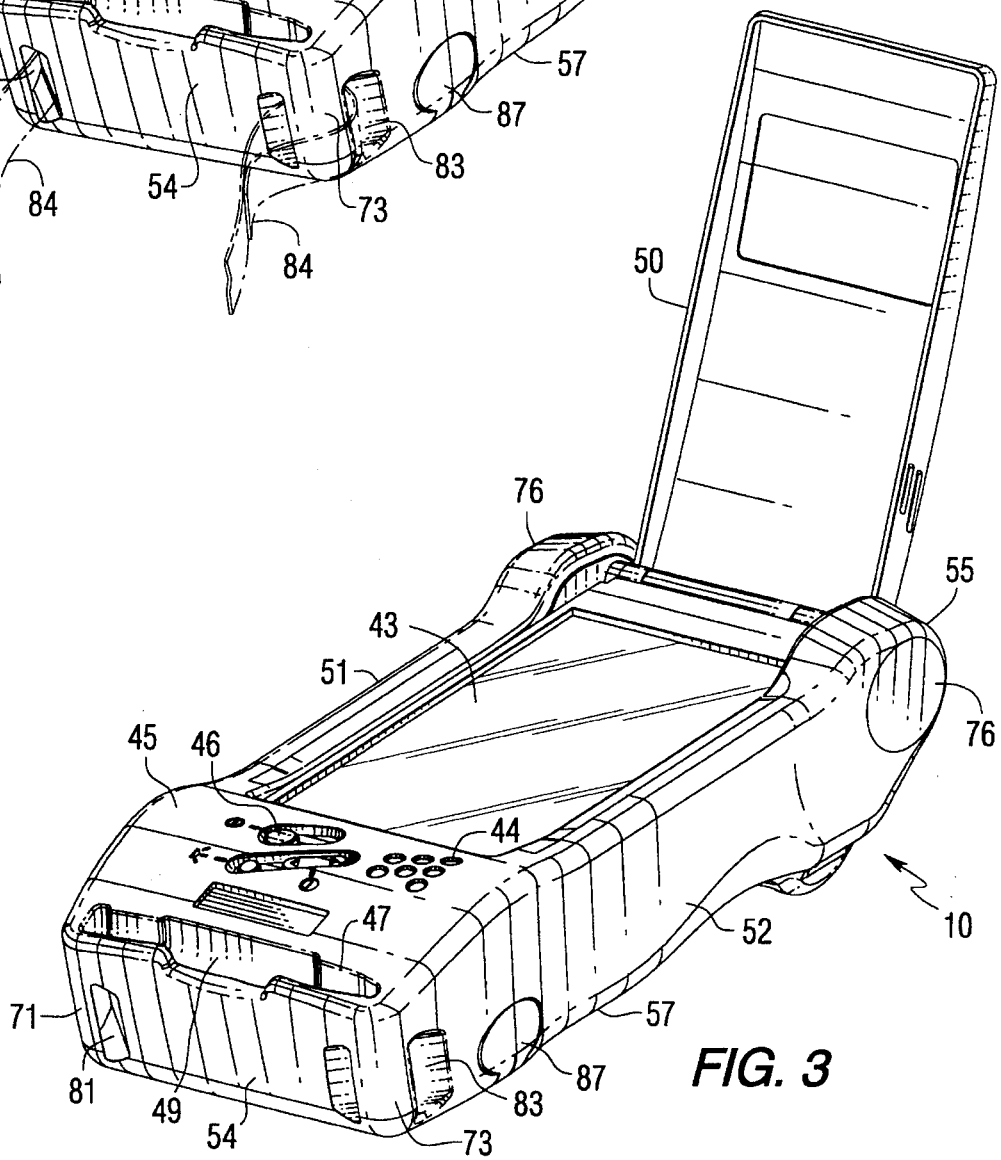
50
76
55
43
51
76
45
46
44
10
47
52
71
57
87
81
83
49
54
73

FIG. 3