FIG. 1

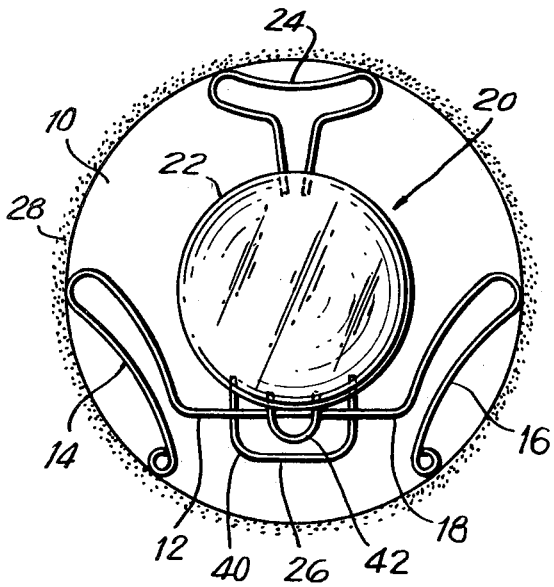

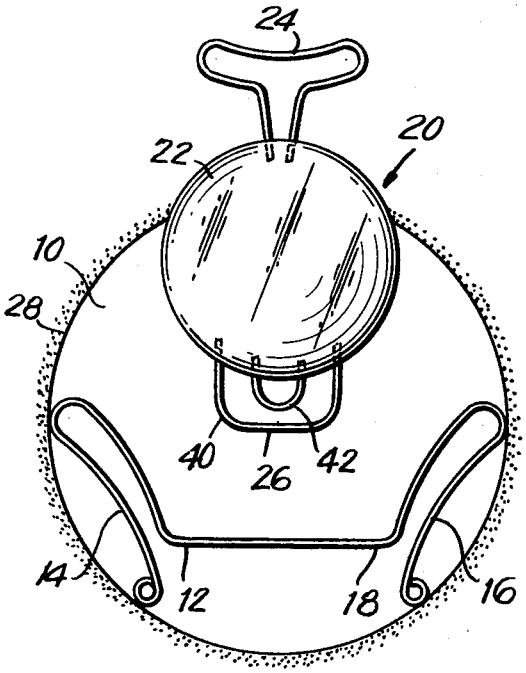

FIG. 2

FIG. 3

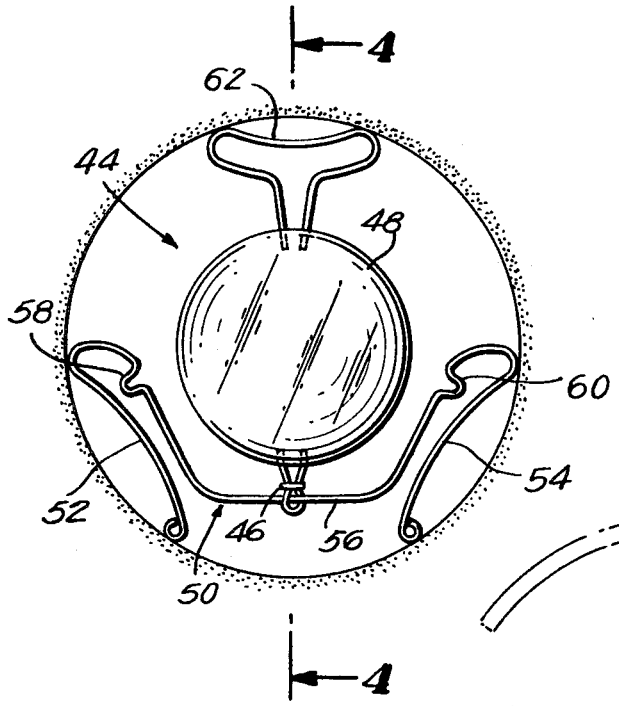
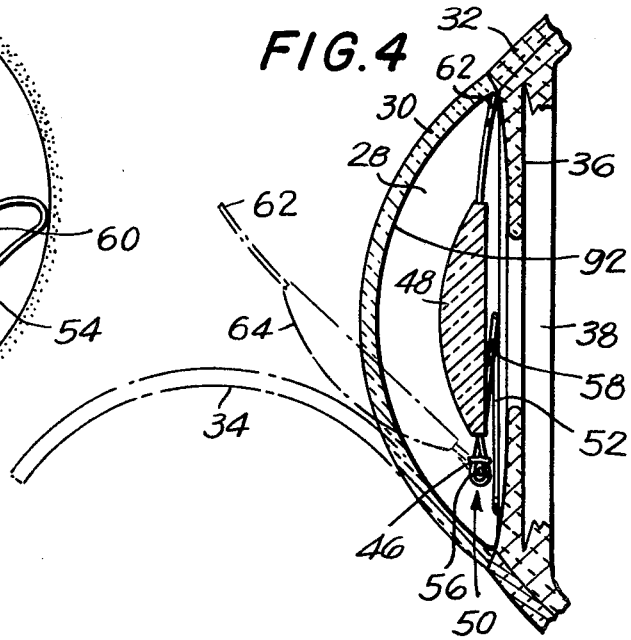
FIG. 4